GTAKE

Think Without Boundary

GTAKE EV DRIVE CATALOG

3405.0003-VB01

新能源
汽车电机控制器
产品样本

About GTAKE
公司简介

江苏吉泰科电气有限公司专注于电力电子技术和电机控制技术，专门从事工业变频器、伺服驱动器、新能源汽车电机控制器、风力发电变流器及光伏逆变器(在研)等产品的研发、生产和销售。

变频器　新能源汽车电机控制器　伺服驱动器　风电变流器

公司是国家高新技术企业，以拥有自主知识产权的电力电子技术和电机控制技术为基础，以国内最早全面掌握高性能矢量控制技术为特点，是国内一流的具有国际水平的电机驱动器供应商，以行业内一流的产品和技术解决方案服务于国际、国内的中高端用户。公司拥有已获证书的专利**56**项，其中发明专利**8**项，实用新型专利**30**项，外观专利**36**项。

“以客户为中心”是GTAKE的核心价值观，GTAKE以追求客户对我们产品的信赖为目标，让客户享受我们的产品与服务，公司在经营方面秉承自主创新、精诚团结的企业精神，采用现代化企业经营理念，利用现代化管理工具，使企业的业务流程更加规范、更加高效。

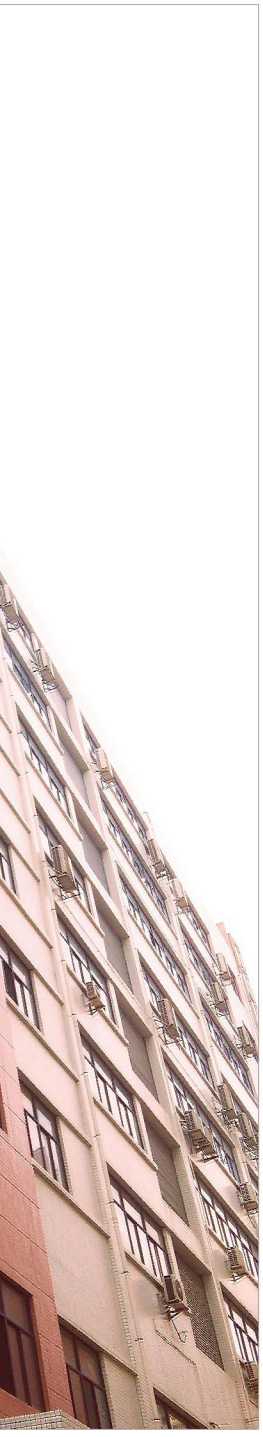

吉泰科公司新能源汽车电机控制器及周边产品适用于纯电动客车、插电式混合动力客车、纯电动乘用车、专用车等车型，形成了系列化产品，产品覆盖了3～280kW功率范围，是精湛的驱动技术和汽车业的行业经验的完美结合。产品性能和功能通过权威测试机构认证，并在国内主流整车厂和动力总成公司通过严苛的匹配试验。现已成为国内新能源汽车领域的主流供应商。

Think
Without
Boundary

Catalogue

目　录

产品特点

Features
产品特点

- 采用最新一代电动汽车电机驱动器专用控制核心，动态响应速度更快。
- 采用德国英飞凌新一代IGBT，最高结温高达175℃。
- 功率密度大、体积小、重量轻。

- 利用计算机热仿真技术合理分布热源，使元器件温升降到最低，最高温升不超过10℃。
- 防护等级高达**IP67**。

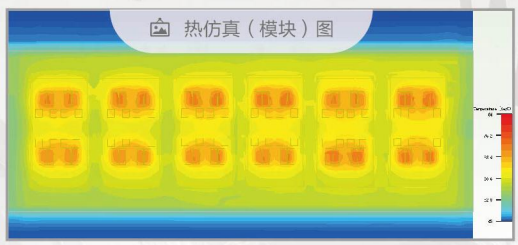

Features
产品特点

Think Without Boundary

产品特点

优良的力矩特性

GTAKE新能源电机驱动控制器在整个速度范围内都具备优异的力矩输出能力，即使在恒功率区（车速超过额定点）时，也可以保证力矩的平滑稳定输出，直至电机的最大输出值。

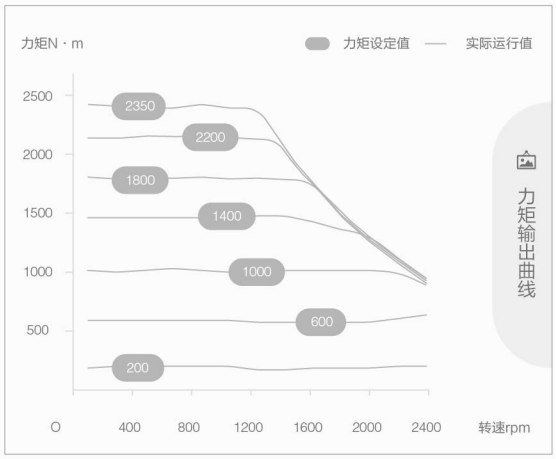

CAN总线控制

GTAKE新能源电机驱动控制器支持端子控制及CAN总线控制，可实现CAN节点硬件直连，传输波特率高达1Mbps，实时、安全、可靠。

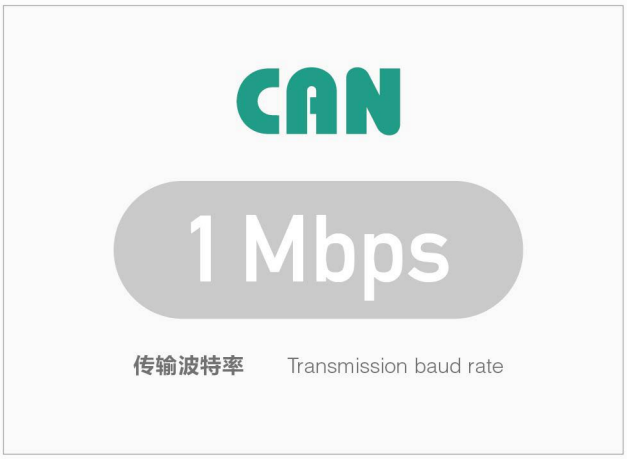

高效率运行

GTAKE新能源电机驱动控制器采用优化核心控制算法，可将电机损耗最小化，保证控制器及电机系统高效运行。

94% **系统最高效率**
MAX. efficiency > 94%

60% **高于85%的效率区域**
Percentage of efficiency > 85%

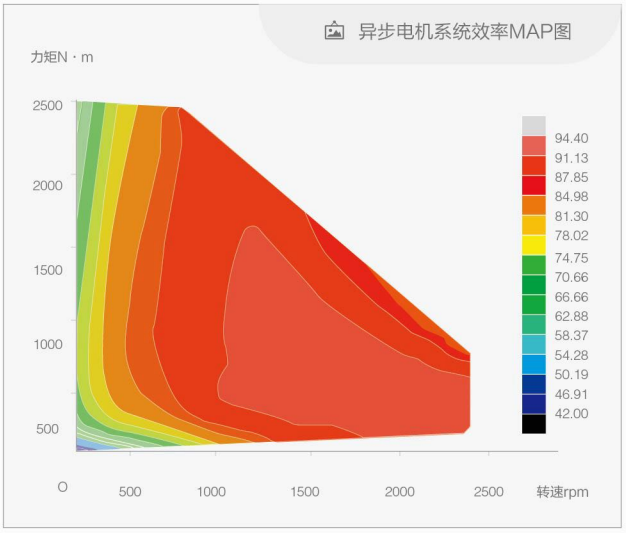

Think Without Boundary

产品特点

Features
产品特点

对电机温度变化自适应

GTAKE新能源电机驱动控制器采用自适应增强电机模型，可将电机发热后参数变化对输出力矩的影响降到最低，无论电机在冷态还是热态都具备同等的力矩输出能力。

有档位自动低速行驶

当驾驶员挂上前进档，且无油门和制动信号时，驱动器可根据负载及路面坡度自动适配输出力矩，驱动车辆按照设定速度自动低速行驶，防止溜坡，提升行驶安全性。

完善的保护功能

具备输出短路、过流、过压、过热、过载、编码器断线等多种保护功能，同时，还可设定电池保护，当电池电压过高时，可自动调节回馈功率，确保电池安全。

超强环境适应性

耐高温、盐雾环境。

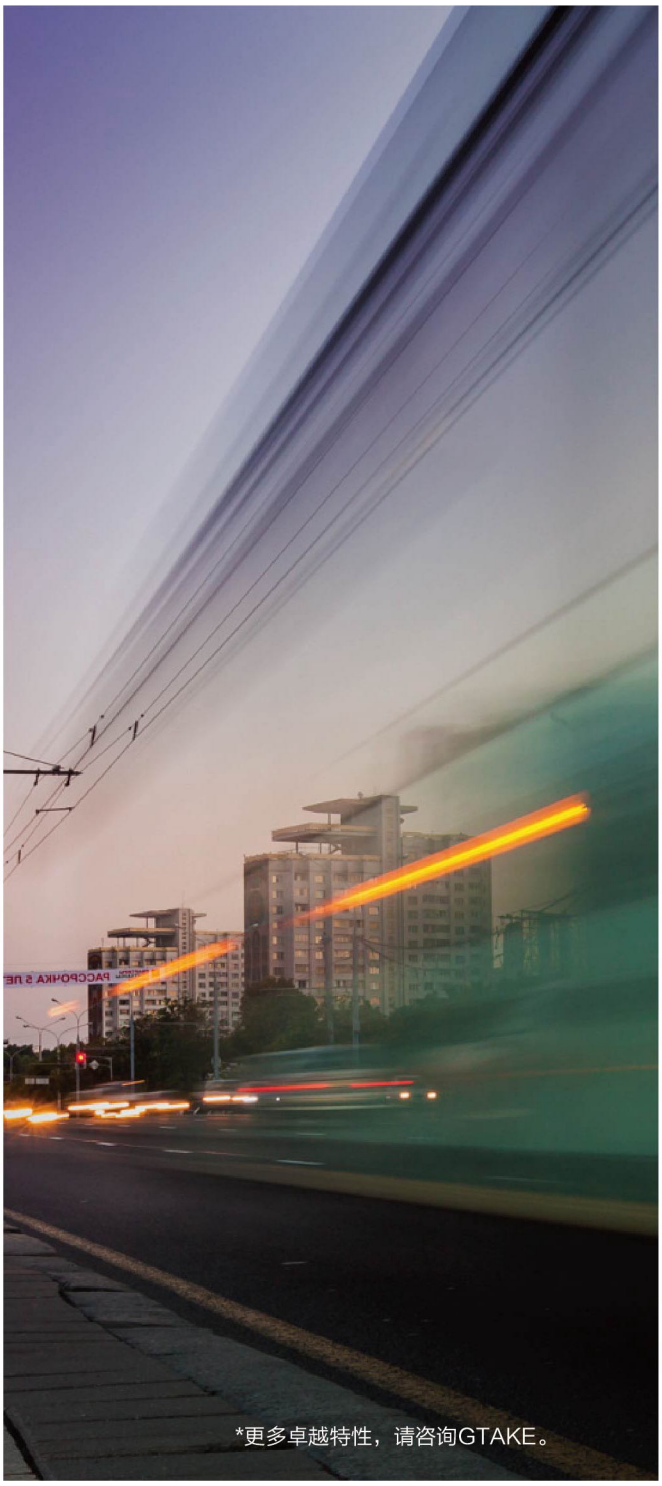

*更多卓越特性，请咨询GTAKE。

Naming rule

命名规则

以下命名规则仅针对标准产品有效

定制产品命名请咨询GTAKE

GTAKE新能源汽车电动车电机驱动器标准产品已经覆盖全功率段，同时我们还为客户提供个性化深度定制方案。**定制产品型号区别于标准品命名规则，具体请咨询GTAKE。**

商用车电机控制器产品

HB 100 – 4 Z 160 W

- HB：产品代码
- 100：系列代码
  - 100：主(主辅合一)驱动器
  - 200：辅驱动器
- 4：电压等级代码
  - 1：144VDC
  - 2：336VDC
  - 4：576VDC
- Z：电源类型代码
  - Z：DC 直流
- 160：控制器代码
- W：冷却方式
  - 缺省：强迫风冷
  - W：水冷

低速车电机控制器产品

ES 11 M 50 F A

- ES：产品代码
  - EA：异步电机适用
  - ES：同步电机适用
- 11：电压等级代码
  - 07：72VDC
  - 11：108VDC
  - 14：144VDC
- M：反馈元件代码
  - M：光电编码器
  - X：旋转电压编码器
- 50：工作电流规格代码
  - 50：最大工作电流500A
- F：冷却方式代码
  - F：强迫风冷
  - S：水冷　Y：油冷
  - 缺省：自然冷却
- A：控制部分供电代码
  - A：高压供电
  - B：低压供电

Connection
基本连接

以下图例为典型的基本连接

用户定制化的连接方法请咨询GTAKE

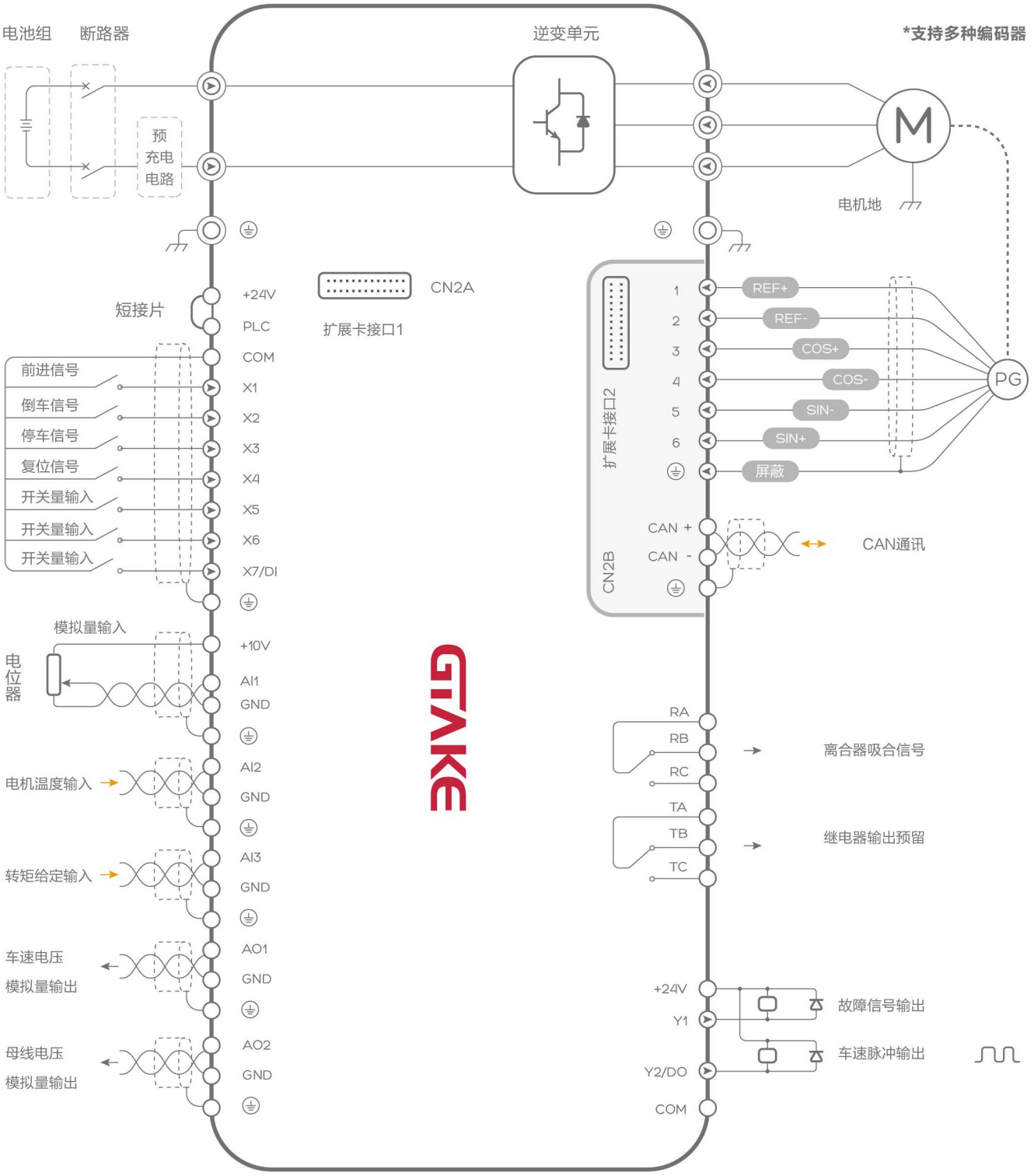

Partners
合作企业

GTAKE 已经成为新能源汽车领域主流品牌

安凯客车

黄海客車 HUANGHAI BUS

FOTON 福田汽车

申沃客车 SUNWIN

上饶客车 SHANGRAO COACH

YEMA 野马汽车 · 良心质造

YANGTSE 扬子江客车

金龙客车 KING LONG

GOLDEN DRAGON 金旅客车

中通客车 ZHONG TONG BUS

青年汽车 YOUNGMAN

……

*以上为GTAKE部分合作企业，企业排名不分先后。

Solutions
解决方案

GTAKE新能源汽车电机控制器现已广泛应用于纯电动、混动、双源无轨、乘用车等各类车型，在主驱、辅驱、发电等环节均表现优异，本章节将列举已经成功实施的解决方案（节选），更多应用案例请直接咨询GTAKE。

适用于2.4吨物流车

适用于2.4吨物流车

HB100-2Z45W KTZ34X26SXX

基本参数

额定功率	kW	45	输出频率范围	Hz	0~600
峰值功率	kW	68	效率	%	98
额定电流	A	176	工作环境温度	℃	-20~65
峰值电流	A	264	重 量	kg	18
输入电压范围	VDC	200~450	冷却方式	/	水冷
输出电压范围	VAC	0~220	防护等级	/	IP67

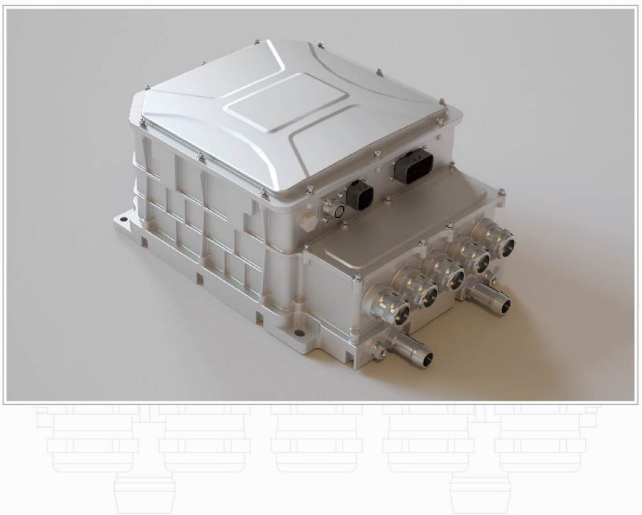

适配电机

永磁同步电机

额定电流	A	95	额定电压	VAC	200
峰值电流	A	260	额定转速	r/min	3600
额定功率	kW	40	峰值转速	r/min	8900
峰值功率	kW	80	绝缘等级	/	H
额定扭矩	N·m	106	防护等级	/	IP67
峰值扭矩	N·m	260	重量	kg	67

外形尺寸

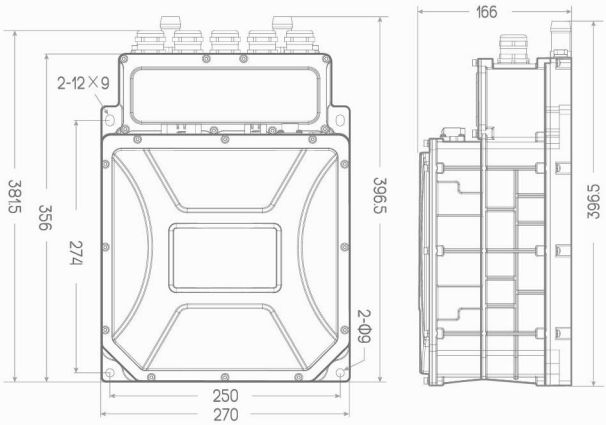

*更多选型及资讯，请联系GTAKE。

*单位：mm

Solutions
解决方案

适用于4.1吨物流车

适用于4.1吨物流车

HB100-4Z132W KTZ58X38SXX

基本参数

额定功率	kW	132	输出频率范围	Hz	0~600
峰值功率	kW	198	效率	%	98
额定电流	A	253	工作环境温度	℃	-20~65
峰值电流	A	380	重 量	kg	21
输入电压范围	VDC	400~800	冷却方式	/	水冷
输出电压范围	VAC	0~380	防护等级	/	IP67

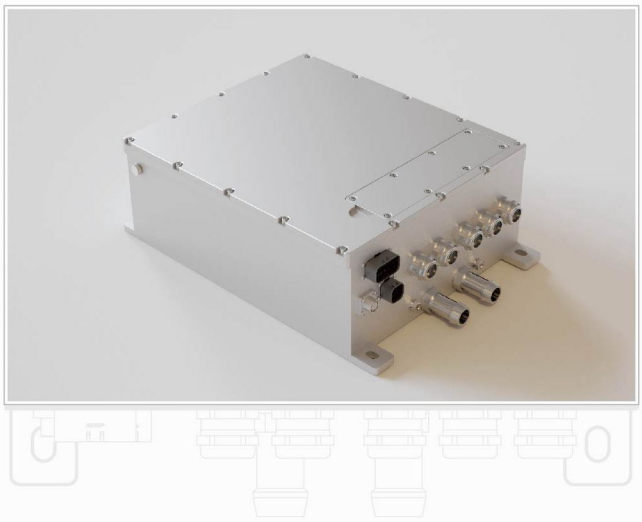

适配电机

永磁同步电机

额定电流	A	97	额定电压	VAC	380
峰值电流	A	243	额定转速	r/min	2000
额定功率	kW	55	峰值转速	r/min	4000
峰值功率	kW	90	绝缘等级	/	F
额定扭矩	N·m	240	防护等级	/	IP67
峰值扭矩	N·m	600	重量	kg	97

外形尺寸

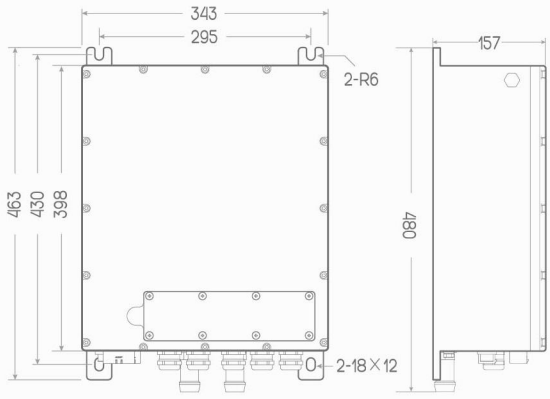

*更多选型及资讯，请联系GTAKE。

*单位：mm

Solutions
解决方案

适用于6.63吨物流车

*控制器组合方案（6合1）：主驱+DC/AC+DC/AC+DC/DC+高压配电+绝缘检测

适用于6.63吨物流车

控制器组合产品（6合1）

HB100-4Z132W-0

KTZ58X38SXXO

主驱参数

额定功率	kW	132	输出频率范围	Hz	0~600
峰值功率	kW	198	效率	%	98
额定电流	A	253	工作环境温度	℃	-20~65
峰值电流	A	380	总重量	kg	40
输入电压范围	VDC	400~800	冷却方式	/	水冷
输出电压范围	VAC	0~380	防护等级	/	IP67

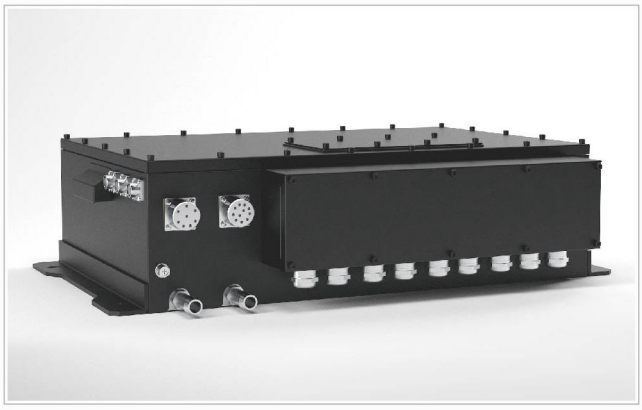

油泵（气泵）控制器DC/AC参数*1

额定功率	kW	5.5	输出频率范围	Hz	0~300
峰值功率	kW	7.5	效率	%	98
额定电流	A	13	冷却方式	/	水冷
峰值电流	A	17	输入电压范围	VDC	400~800

DC/DC参数

额定功率	kW	1.2	额定输入电压	VDC	540
峰值功率	kW	1.5	输入电压范围	VDC	200~760
额定电流	A	86	额定输出电压	VDC	14
峰值电流	A	107±10	工作环境温度	℃	-20~65
输出电流范围	A	0-86	效率	%	≥96
输出过压	VDC				16-18VDC 关机锁死
输出欠压	VDC				9.5-10.5VDC 关机保护，可自动恢复

高压配电参数

慢充充电直流输入	峰值<32A	保险 32A
DC24充电直流输入	峰值<32A	保险 32A
油泵直流输入	峰值<32A	保险 32A
气泵直流输入	峰值<32A	保险 32A
空调直流输入	峰值<32A	保险 32A
电除霜直流输入	峰值<32A	保险 32A
上装系统直流输出	峰值<32A	保险 32A

*1：气泵控制器参数与油泵控制器参数相同

适用于6.63吨物流车

控制器组合产品（6合1）

DIMENSION

外形尺寸

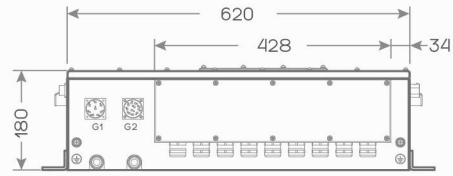

*单位：mm

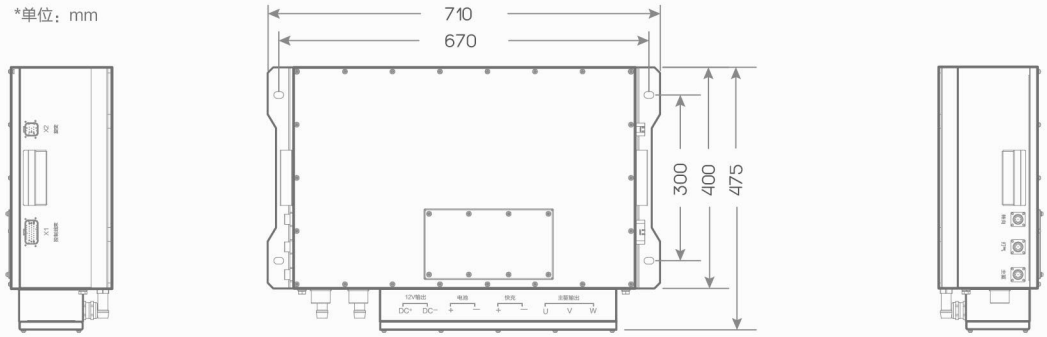

适配电机

永磁同步电机

限于篇幅，样本中多合一驱动组合产品适配电机仅列举主驱动电机参数，其他内容请咨询GTAKE。

额定电流	A	130	额定电压	VAC	380
峰值电流	A	370	额定转速	r/min	1600
额定功率	kW	60	峰值转速	r/min	4000
峰值功率	kW	90	绝缘等级	/	H
额定扭矩	N·m	358	防护等级	/	IP67
峰值扭矩	N·m	1200	重量	kg	179

*更多选型及资讯，请联系GTAKE。

适用于7.1吨物流车

*带变速箱方案

适用于7.1吨物流车

带变速箱方案

HB100-4Z90W KTZ58X26SXX

基本参数

额定功率	kW	90	输出频率范围	Hz	0~600
峰值功率	kW	135	效率	%	98
额定电流	A	176	工作环境温度	℃	-20~65
峰值电流	A	264	重 量	kg	18
输入电压范围	VDC	400~800	冷却方式	/	水冷
输出电压范围	VAC	0~380	防护等级	/	IP67

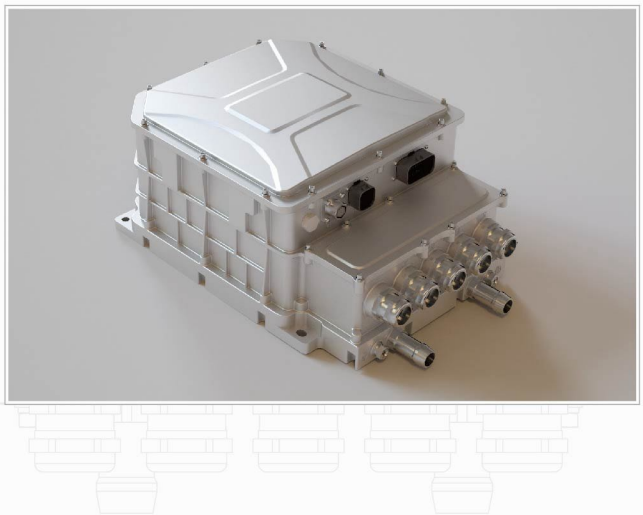

适配电机

永磁同步电机(带变速箱)

额定电流	A	156	额定电压	VAC	363
峰值电流	A	200	额定转速	r/min	2300
额定功率	kW	60	峰值转速	r/min	5500
峰值功率	kW	90	绝缘等级	/	H
额定扭矩	N·m	250	防护等级	/	IP67
峰值扭矩	N·m	350	重量	kg	44.3
传动比	N·m	5.66~0.76	重量	kg	100

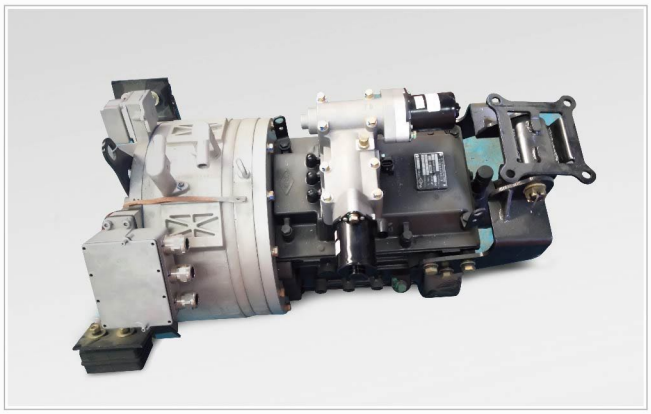

外形尺寸

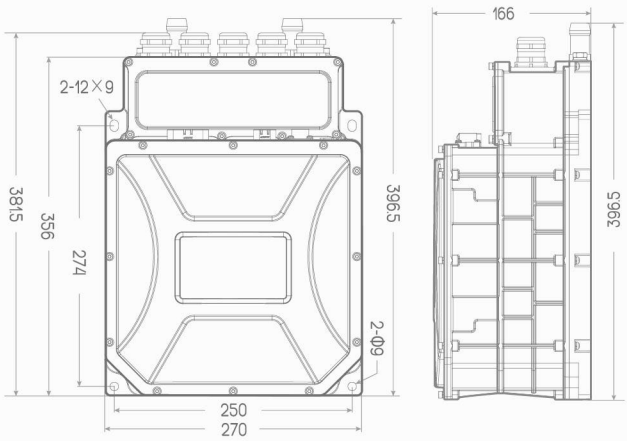

*单位：mm

适用于大海狮、凌特车型

*单体方案&控制器组合方案（4合1：主驱+DC/AC+DC/DC+高压配电）

HB100-2Z75W

KTZ34X41SXX

基本参数

额定功率	kW	75	输出频率范围	Hz	0~600
峰值功率	kW	113	效率	%	98
额定电流	A	253	工作环境温度	℃	-20~65
峰值电流	A	410	重 量	kg	21
输入电压范围	VDC	200~450	冷却方式	/	水冷
输出电压范围	VAC	0~220	防护等级	/	IP67

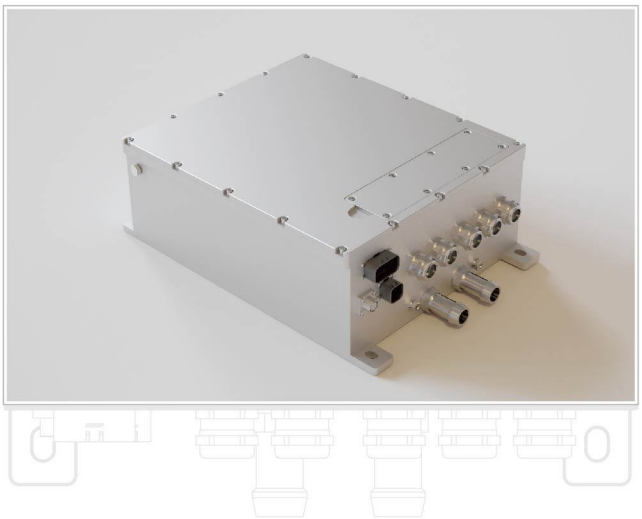

适配电机

永磁同步电机

额定电流	A	160	额定电压	VAC	240
峰值电流	A	410	额定转速	r/min	1800
额定功率	kW	50	峰值转速	r/min	4000
峰值功率	kW	100	绝缘等级	/	H
额定扭矩	N·m	266	防护等级	/	IP67
峰值扭矩	N·m	745	重量	kg	113

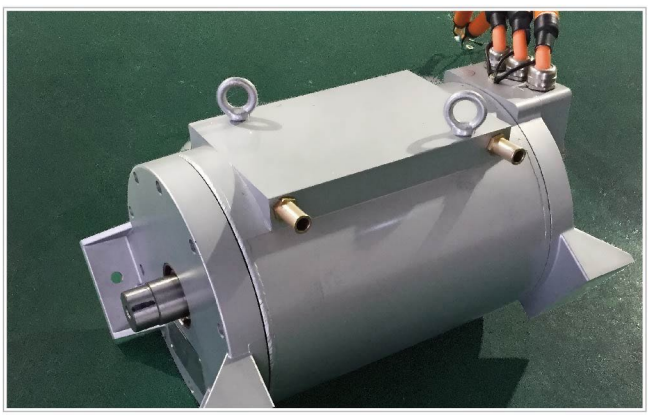

外形尺寸

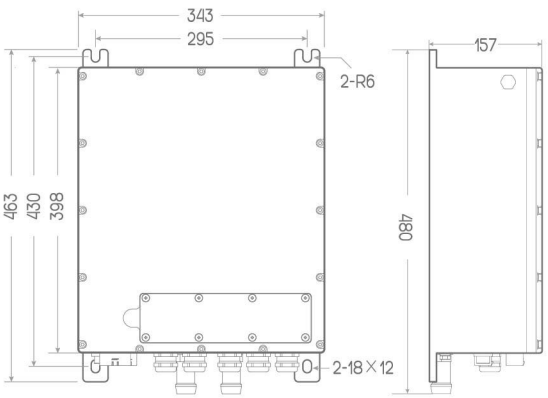

*单位：mm

适用于大海狮、凌特车型

控制器组合产品（4合1）

HB100-2Z75W-K

KTZ34X41SXXK

主驱参数

额定功率	kW	75	输出频率范围	Hz	0~600
峰值功率	kW	100	效率	%	98
额定电流	A	253	工作环境温度	℃	-20~65
峰值电流	A	410	总重量	kg	30
输入电压范围	VDC	200~450	冷却方式	/	水冷
输出电压范围	VAC	0~220	防护等级	/	IP67

转向泵控制器DC/AC参数

额定功率	kW	2.2	输出频率范围	Hz	0~300
峰值功率	kW	3.3	额定输入电流	A	11.8
额定输出电流	A	9.6	输入电压范围	VDC	200~450
峰值输出电流	A	14.4	效率	%	98

高压配电参数

锂电池直流输入	峰值<500A	手动开关 500A
DC14V直流输入	峰值<32A	保险 32A
转向直流输入	峰值<32A	保险 32A
PTC加热	峰值<32A	保险 32A
空调压缩机直流输出	峰值<50A	保险 50A
车载充电	峰值<50A	保险 50A

DC/DC参数

额定功率	kW	2.5	额定输入电压	VDC	310
峰值功率	kW	2.8	输入电压范围	VDC	165~763
额定电流	A	181	额定输出电压	VDC	14
峰值电流	A	200±10	工作环境温度	℃	-20~65
输出电流范围	A	0-181	效率	%	≥96
输出过压	VDC				16-17VDC，可恢复
输出欠压	VDC				9.5-10.5VDC，可恢复

*更多选型及资讯，请联系GTAKE。

适用于大海狮、凌特车型

控制器组合产品（4合1）

DIMENSION

外形尺寸

*单位：mm

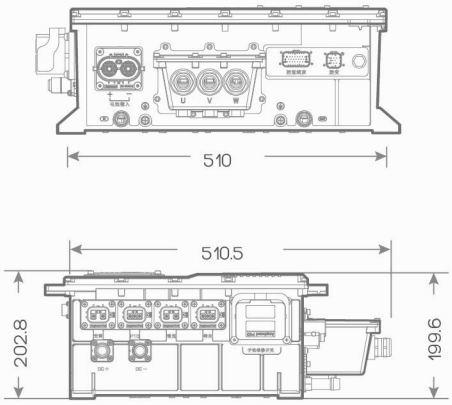

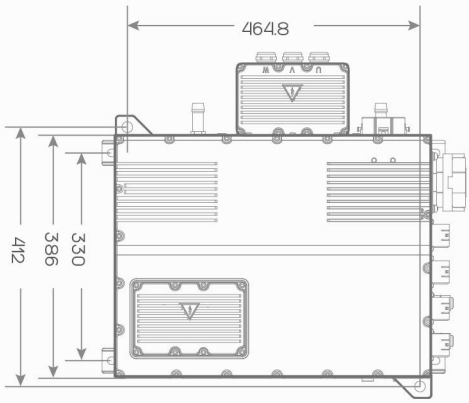

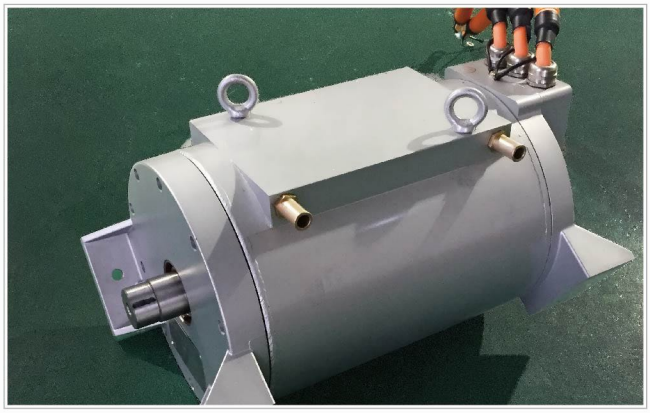

适配电机

永磁同步电机

限于篇幅，样本中多合一驱动组合产品适配电机仅列举主驱动电机参数，其他内容请咨询GTAKE。

额定电流	A	160	额定电压	VAC	240
峰值电流	A	410	额定转速	r/min	1800
额定功率	kW	50	峰值转速	r/min	4000
峰值功率	kW	100	绝缘等级	/	H
额定扭矩	N·m	266	防护等级	/	IP67
峰值扭矩	N·m	745	重量	kg	113

*更多选型及资讯，请联系GTAKE。

适用于6.6米纯电动汽车

HB100-2Z75W

KTZ34X38SXX

基本参数

额定功率	kW	75	输出频率范围	Hz	0~600
峰值功率	kW	113	效率	%	98
额定电流	A	253	工作环境温度	℃	-20~65
峰值电流	A	380	重 量	kg	21
输入电压范围	VDC	200~450	冷却方式	/	水冷
输出电压范围	VAC	0~220	防护等级	/	IP67

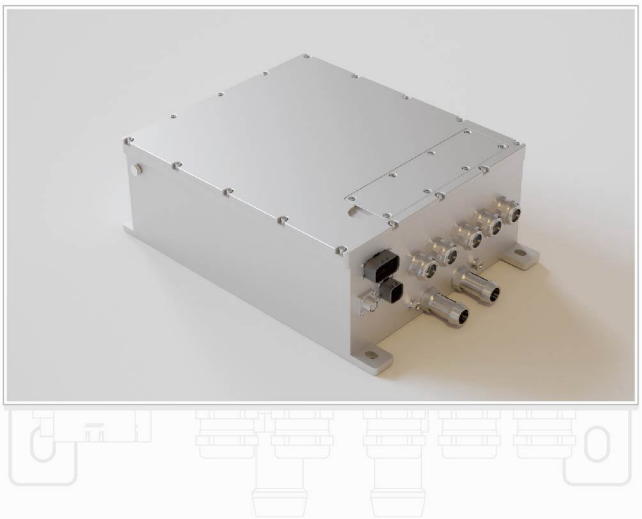

适配电机

永磁同步电机

额定电流	A	135	额定电压	VAC	251
峰值电流	A	370	额定转速	r/min	1000
额定功率	kW	60	峰值转速	r/min	3000
峰值功率	kW	100	绝缘等级	/	H
额定扭矩	N·m	573	防护等级	/	IP67
峰值扭矩	N·m	1200	重量	kg	179

外形尺寸

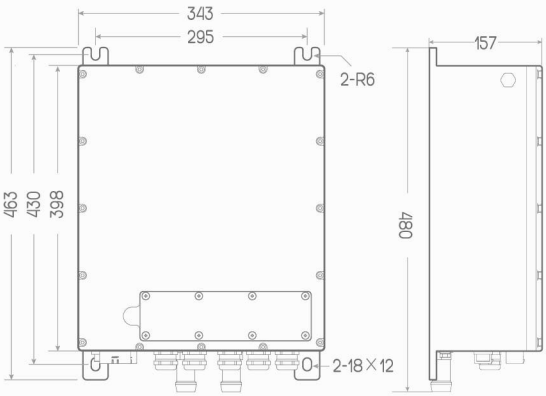

*单位：mm

适用于8米纯电动汽车

*单体方案&控制器组合方案（4合1：主驱+DC/AC+DC/AC+DC/DC）

HB100-4Z132W

KTZ58X38SXX

基本参数

额定功率	kW	132	输出频率范围	Hz	0~600
峰值功率	kW	198	效率	%	98
额定电流	A	253	工作环境温度	℃	-20~65
峰值电流	A	380	重 量	kg	21
输入电压范围	VDC	400~800	冷却方式	/	水冷
输出电压范围	VAC	0~380	防护等级	/	IP67

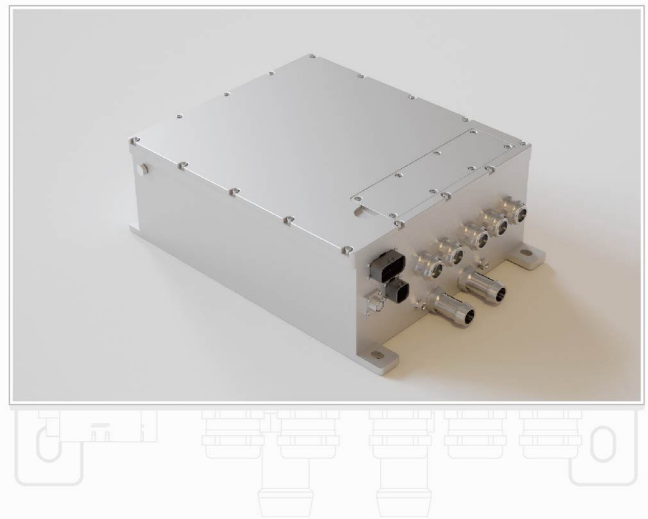

适配电机

永磁同步电机

额定电流	A	170	额定电压	VAC	380
峰值电流	A	350	额定转速	r/min	1000
额定功率	kW	80	峰值转速	r/min	3000
峰值功率	kW	150	绝缘等级	/	H
额定扭矩	N·m	764	防护等级	/	IP67
峰值扭矩	N·m	2000	重量	kg	270

外形尺寸

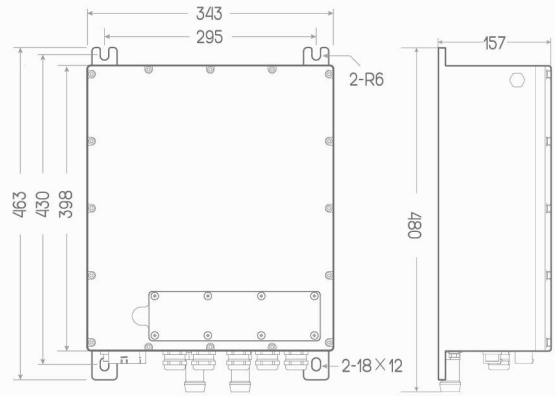

*单位：mm

适用于8米纯电动汽车

控制器组合产品（4合1）

HB100-4Z200W-A

KTZ58X57SXXA

主驱参数

额定功率	kW	200	输出频率范围	Hz	0~300
峰值功率	kW	300	效率	%	98
额定电流	A	380	工作环境温度	℃	-20~65
峰值电流	A	570	总重量	kg	38
输入电压范围	VDC	400~800	冷却方式	/	水冷
额定输入电流	A	466	防护等级	/	IP54

DC/DC参数

额定功率	kW	3	额定输入电压	VDC	540
峰值功率	kW	3.3	输入电压范围	VDC	200~760
额定电流	A	110	额定输出电压	VDC	27
峰值电流	A	130±10	工作环境温度	℃	-20~65
输出电流范围	A	0~110	效率	%	≥96
输出过压	VDC		31-33VDC 关机锁死		
输出欠压	VDC		17.5-18.5VDC 关机保护，可自动恢复		

转向泵（打气泵）控制器DC/AC参数 *1

额定功率	kW	5.5	额定输入电流	A	16
峰值功率	kW	7.5	输出频率范围	Hz	0~300
额定电流	A	13	效率	%	98
峰值电流	A	17	冷却方式	/	水冷
输入电压范围	VDC	400~800			

*1：打气泵控制器参数与转向泵控制器参数相同

适用于8米纯电动汽车

控制器组合产品（4合1）

外形尺寸

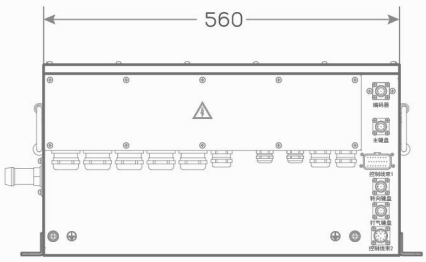

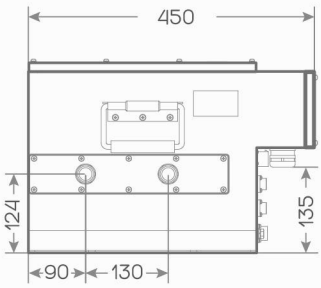

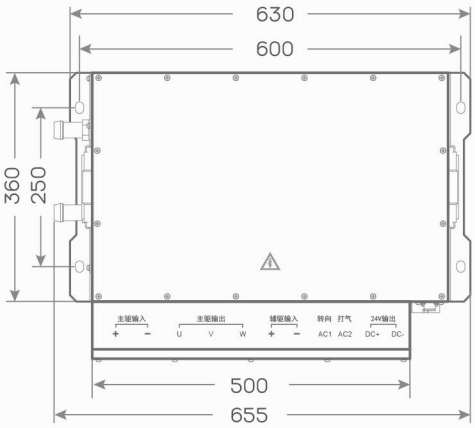

DIMENSION

*单位：mm

适配电机

永磁同步电机

限于篇幅，样本中多合一驱动组合产品适配电机仅列举主驱动电机参数，其他内容请咨询GTAKE。

额定电流	A	170	额定电压	VAC	380
峰值电流	A	350	额定转速	r/min	1000
额定功率	kW	80	峰值转速	r/min	3000
峰值功率	kW	150	绝缘等级	/	H
额定扭矩	N·m	764	防护等级	/	IP67
峰值扭矩	N·m	2000	重量	kg	270

*更多选型及资讯，请联系GTAKE。

适用于10米纯电动汽车

适用于10米纯电动汽车

HB100-4Z160W

KTZ58X47SXX

基本参数

额定功率	kW	160	输出频率范围	Hz	0~600
峰值功率	kW	240	效率	%	98
额定电流	A	310	工作环境温度	℃	-20~65
峰值电流	A	465	重 量	kg	28
输入电压范围	VDC	400~800	冷却方式	/	水冷
输出电压范围	VAC	0~380	防护等级	/	IP67

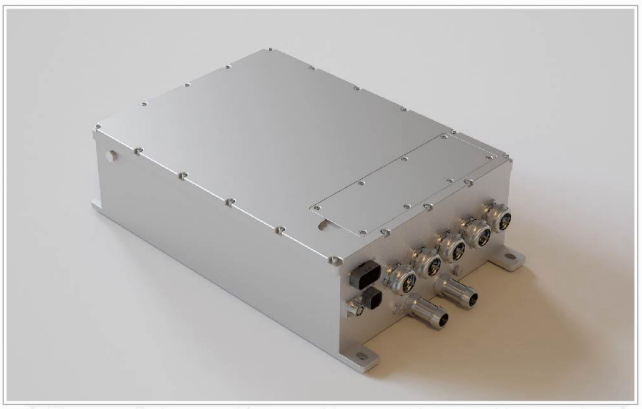

适配电机

永磁同步电机

额定电流	A	210	额定电压	VAC	380
峰值电流	A	420	额定转速	r/min	1000
额定功率	kW	100	峰值转速	r/min	3000
峰值功率	kW	200	绝缘等级	/	H
额定扭矩	N·m	955	防护等级	/	IP67
峰值扭矩	N·m	2500	重量	kg	400

外形尺寸

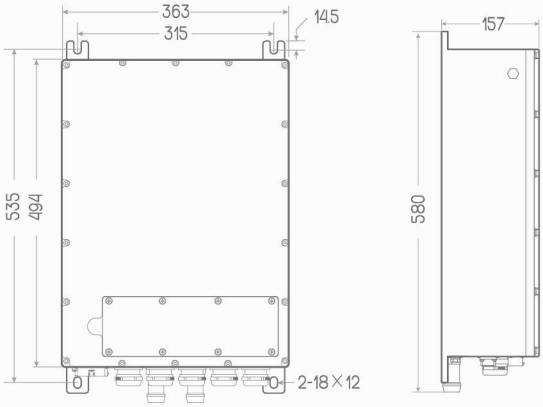

*单位：mm

适用于12米纯电动汽车

适用于12米纯电动汽车

HB100-4Z250W

KTZ58X57SXX

基本参数

额定功率	kW	200	输出频率范围	Hz	0~600
峰值功率	kW	300	效率	%	98
额定电流	A	380	工作环境温度	℃	-20~65
峰值电流	A	570	重 量	kg	34
输入电压范围	VDC	400~800	冷却方式	/	水冷
输出电压范围	VAC	0~380	防护等级	/	IP67

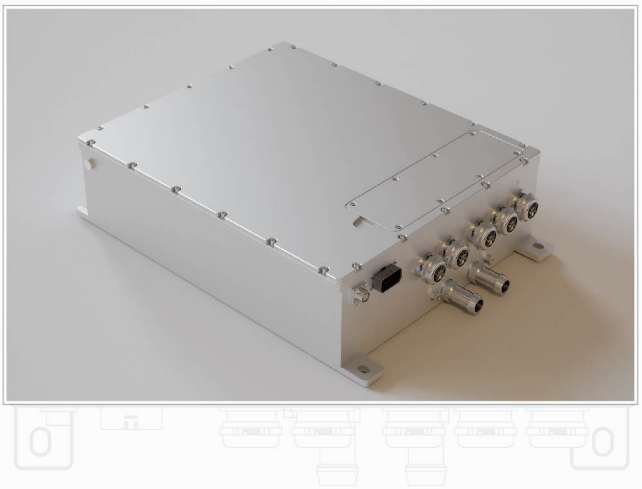

适配电机

永磁同步电机

额定电流	A	253	额定电压	VAC	380
峰值电流	A	480	额定转速	r/min	1000
额定功率	kW	120	峰值转速	r/min	3000
峰值功率	kW	250	绝缘等级	/	H
额定扭矩	N·m	1146	防护等级	/	IP67
峰值扭矩	N·m	2800	重量	kg	480

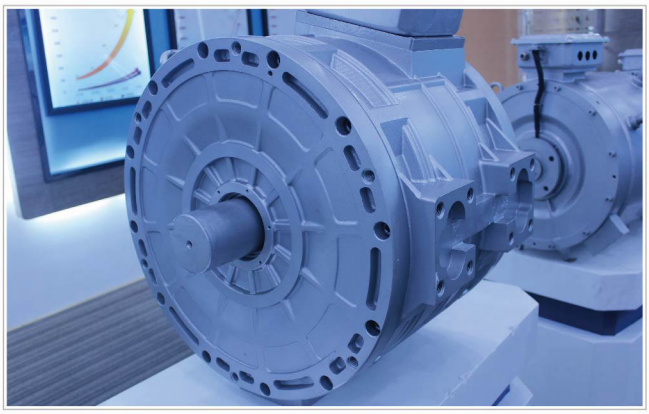

外形尺寸

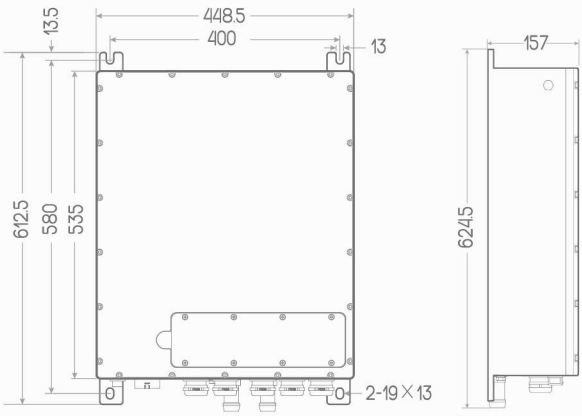

*单位：mm

适用于18米纯电动汽车

适用于18米纯电动汽车

HB100-4Z280

KTX58X71FXX

基本参数

额定功率	kW	250	输出频率范围	Hz	0~600
峰值功率	kW	375	效率	%	98
额定电流	A	470	工作环境温度	℃	-20~65
峰值电流	A	705	重 量	kg	50
输入电压范围	VDC	400~800	冷却方式	/	风冷
输出电压范围	VAC	0~380	防护等级	/	IP54

适配电机

交流异步电机

额定电流	A	343	额定电压	VAC	380
峰值电流	A	600	额定转速	r/min	1040
额定功率	kW	180	峰值转速	r/min	2800
峰值功率	kW	260	绝缘等级	/	H
额定扭矩	N·m	1650	防护等级	/	IP54
峰值扭矩	N·m	3500	重量	kg	730

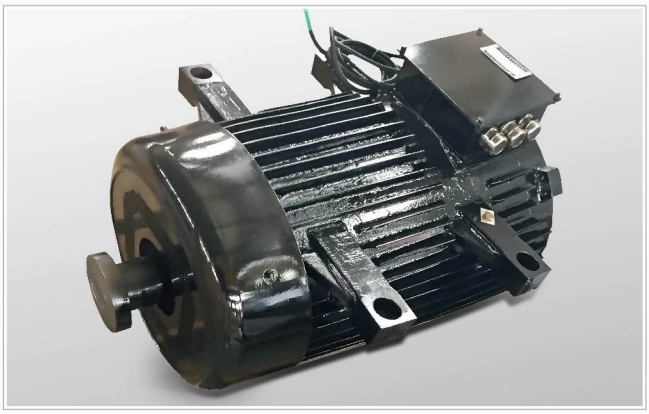

外形尺寸

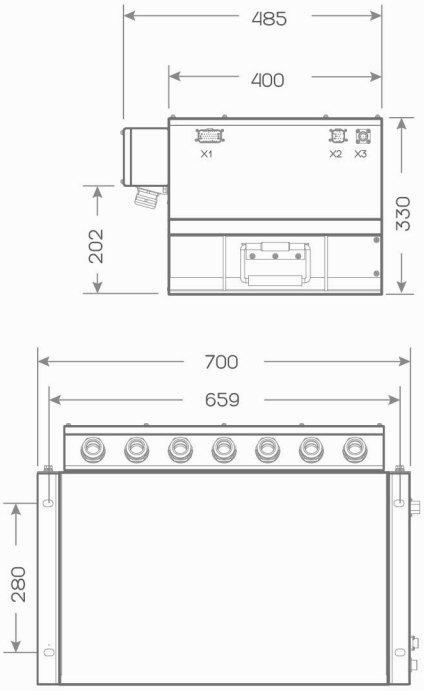

*单位：mm

*更多选型及资讯，请联系GTAKE。

适用于10米双源无轨车型

适用于10米双源无轨车型

HB100-4Z200

KYS58X57FXX

基本参数

额定功率	kW	200	输出频率范围	Hz	0~600
峰值功率	kW	300	效率	%	98
额定电流	A	380	工作环境温度	℃	-20~65
峰值电流	A	570	重 量	kg	34
输入电压范围	VDC	400~800	冷却方式	/	风冷
输出电压范围	VAC	0~380	防护等级	/	IP54

适配电机

交流异步电机

额定电流	A	217	额定电压	VAC	400
峰值电流	A	425	额定转速	r/min	930
额定功率	kW	120	峰值转速	r/min	3000
峰值功率	kW	205	绝缘等级	/	H
额定扭矩	N·m	1212.6	防护等级	/	IP55
峰值扭矩	N·m	2172.5	重量	kg	530

外形尺寸

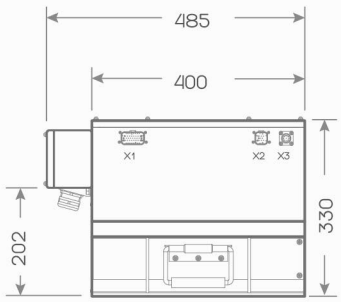

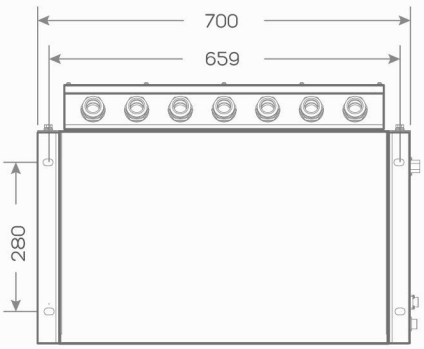

*单位：mm

*更多选型及资讯，请联系GTAKE。

适用于12米混合动力车型

*单体方案（主驱+发电）& 控制器组合方案（5合1：主驱+发电+DC/AC+DC/DC+高压配电）

适用于12米混合电动汽车（驱动）

HB100-4Z160

KYS58M47FXX

基本参数

额定功率	kW	160	输出频率范围	Hz	0~600
峰值功率	kW	240	效率	%	98
额定电流	A	310	工作环境温度	℃	-20~65
峰值电流	A	465	重 量	kg	28
输入电压范围	VDC	400~800	冷却方式	/	风冷
输出电压范围	VAC	0~380	防护等级	/	IP54

适配电机

交流异步电机

额定电流	A	197.2	额定电压	VAC	400
峰值电流	A	400	额定转速	r/min	1335
额定功率	kW	110	峰值转速	r/min	3000
峰值功率	kW	220	绝缘等级	/	F
额定扭矩	N·m	778	防护等级	/	IP54
峰值扭矩	N·m	1700	重量	kg	375

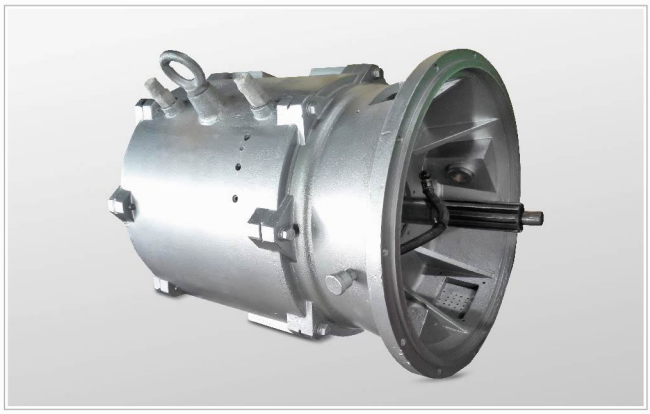

外形尺寸

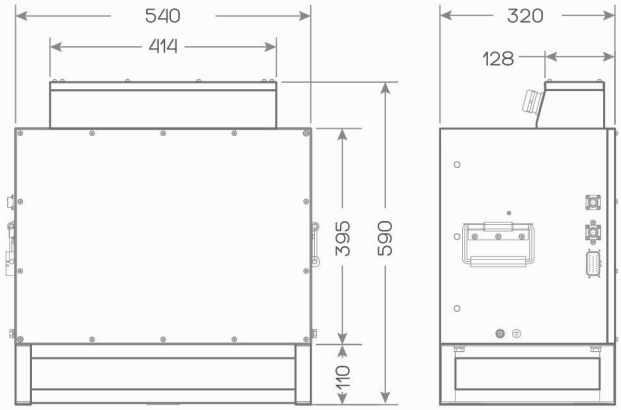

*单位：mm

适用于12米混合电动汽车（发电）

HB100-4Z90

KYS58M26FXX

基本参数

额定功率	kW	90	输出频率范围	Hz	0~600
峰值功率	kW	135	效率	%	98
额定电流	A	176	工作环境温度	℃	-20~65
峰值电流	A	264	重 量	kg	18
输入电压范围	VDC	400~800	冷却方式	/	风冷
输出电压范围	VAC	0~380	防护等级	/	IP54

适配电机

交流异步电机

额定电流	A	120.7	额定电压	VAC	400
峰值电流	A	200	额定转速	r/min	1680
额定功率	kW	70	峰值转速	r/min	3000
峰值功率	kW	140	绝缘等级	/	F
额定扭矩	N·m	716	防护等级	/	IP54
峰值扭矩	N·m	1700	重量	kg	295

外形尺寸

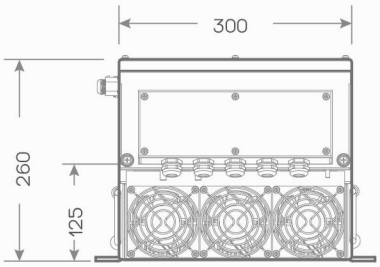

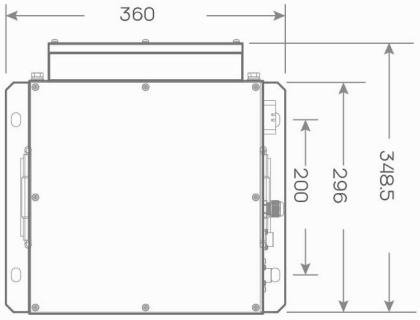

*单位：mm

*更多选型及资讯，请联系GTAKE。

适用于12米混合电动汽车

控制器组合产品（5合1）

HB100-4Z160W-J

KYS58M47SXXJ

主驱参数

额定功率	kW	160	输出频率范围	Hz	0~600
峰值功率	kW	240	效率	%	98
额定电流	A	310	工作环境温度	℃	-20~65
峰值电流	A	465	总重量	kg	58
输入电压范围	VDC	400~800	冷却方式	/	水冷
额定输入电流	A	380	防护等级	/	IP65

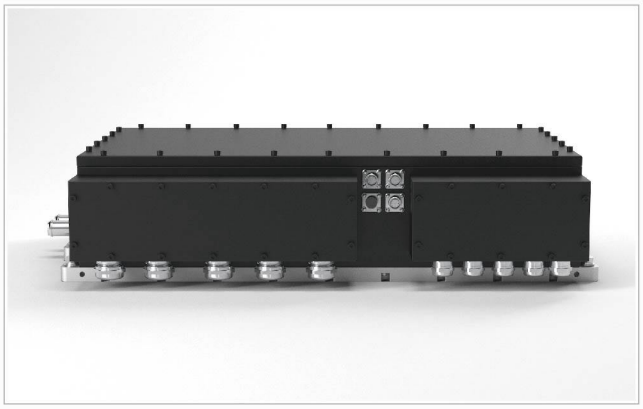

发电电机控制器参数

额定功率	kW	90	输出频率范围	Hz	0~600
峰值功率	kW	135	效率	%	98
额定电流	A	176	工作环境温度	℃	-20~65
峰值电流	A	264	冷却方式	/	水冷
输入电压范围	VDC	400~800	防护等级	/	IP65
额定输入电流	A	216			

DC/DC参数

额定功率	kW	3	额定输入电压	VDC	540
峰值功率	kW	3.3	输入电压范围	VDC	200~760
额定电流	A	110	额定输出电压	VDC	27
峰值电流	A	130±10	工作环境温度	℃	-20~65
输出电流范围	A	0~110	效率	%	≥96
输出过压	VDC		31-33VDC 关机锁死		
输出欠压	VDC		17.5-18.5VDC 关机保护，可自动恢复		

转向电机控制器DC/AC参数

额定功率	kW	5.5	额定输入电流	A	16
峰值功率	kW	7.5	输出频率范围	Hz	0~300
额定电流	A	13	效率	%	98
峰值电流	A	17	冷却方式	/	水冷
输入电压范围	VDC	400~800			

高压配电参数

DC24 直流输入	峰值<32A	保险 32A
转向直流输入	峰值<32A	保险 32A

适用于12米混合电动汽车

控制器组合产品（5合1）

DIMENSION

外形尺寸

*单位：mm

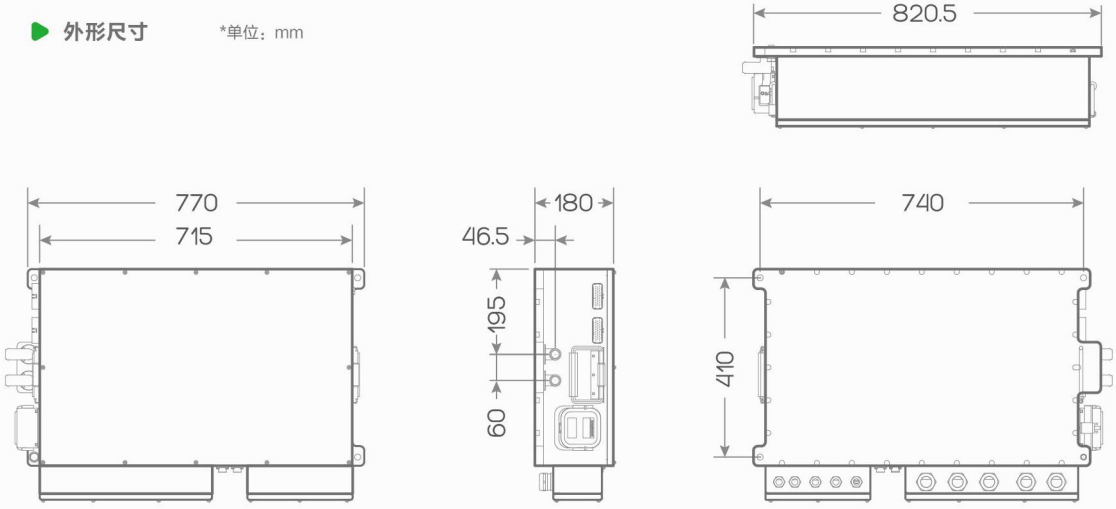

适配电机　主驱 - 交流异步电机

额定电流	A	197.2	额定电压	VAC	400
峰值电流	A	400	额定转速	r/min	1335
额定功率	kW	110	峰值转速	r/min	3000
峰值功率	kW	220	绝缘等级	/	F
额定扭矩	N·m	778	防护等级	/	IP54
峰值扭矩	N·m	1700	重量	kg	375

适配电机　发电 - 交流异步电机

额定电流	A	120.7	额定电压	VAC	400
峰值电流	A	200	额定转速	r/min	1680
额定功率	kW	70	峰值转速	r/min	3000
峰值功率	kW	140	绝缘等级	/	F
额定扭矩	N·m	716	防护等级	/	IP54
峰值扭矩	N·m	1700	重量	kg	295

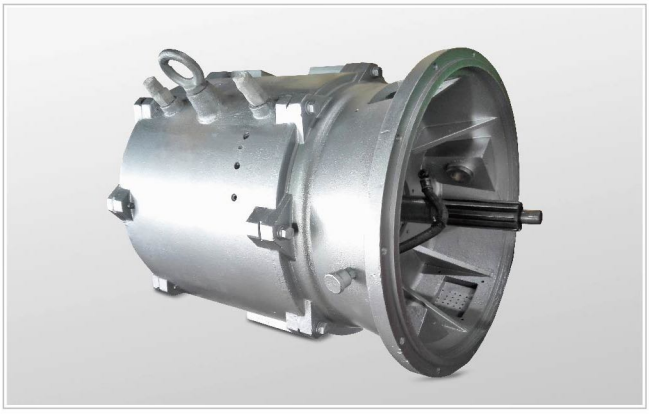

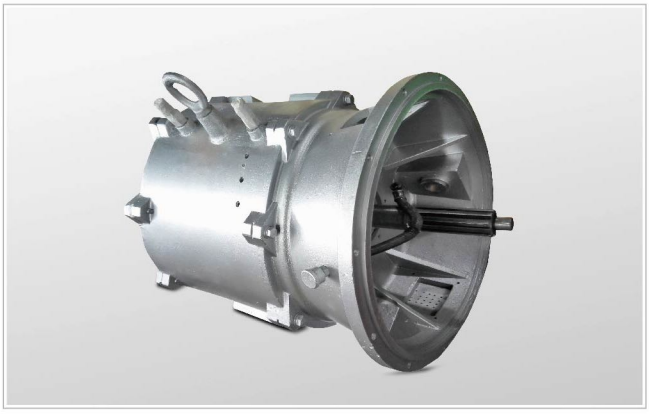

*更多选型及资讯，请联系GTAKE。

适用于乘用车E16车型

*控制器组合方案（4合1）：主驱+AC/DC+DC/DC+高压配电

适用于乘用车E16车型

控制器组合产品（4合1）

HB100-2Z45W-E KTZ34X26SXXE

主驱参数

额定功率	kW	45	输出频率范围	Hz	0~300
峰值功率	kW	67.5	效率	%	98
额定电流	A	176	工作环境温度	℃	-20~65
峰值电流	A	264	重 量	kg	30
输入电压范围	VDC	200~450	冷却方式	/	水冷
额定输入电流	A	216	防护等级	/	IP54

DC/DC参数

额定功率	kW	1	额定输入电压	VDC	380
峰值功率	kW	1.2	输入电压范围	VDC	200~760
额定电流	A	72	额定输出电压	VDC	14
峰值电流	A	86±10	工作环境温度	℃	-20~65
输出电流范围	A	0~72	效率	%	≥96
输出过压	VDC				16-18VDC 关机锁死
输出欠压	VDC				9.5-10.5VDC 关机保护，可自动恢复

高压配电参数

慢充直流供电	峰值<32A	保险 32A
DC/DC直流供电	峰值<20A	保险 20A
空调直流供电	峰值<32A	保险 32A
PTC直流供电	峰值<32A	保险 32A

AC/DC参数

额定功率	kW	3.3	输入电压范围	VAC	85~265
输出电压	VDC	260~430	输入额定电压	VAC	100~240
输出辅路电压	VDC	11.5~12.5	输入电压频率	Hz	45~65
输出电流	A	0~8.25	输入欠压保护	VAC	75~80
输出辅路电流	A	0~4.2	输入过压保护	VAC	275~285
输出过压	VDC				445-450VDC 锁死
输出欠压	VDC				235-255VDC 打嗝保护

*更多选型及资讯，请联系GTAKE。

适用于乘用车E16车型

控制器组合产品（4合1）

DIMENSION

外形尺寸

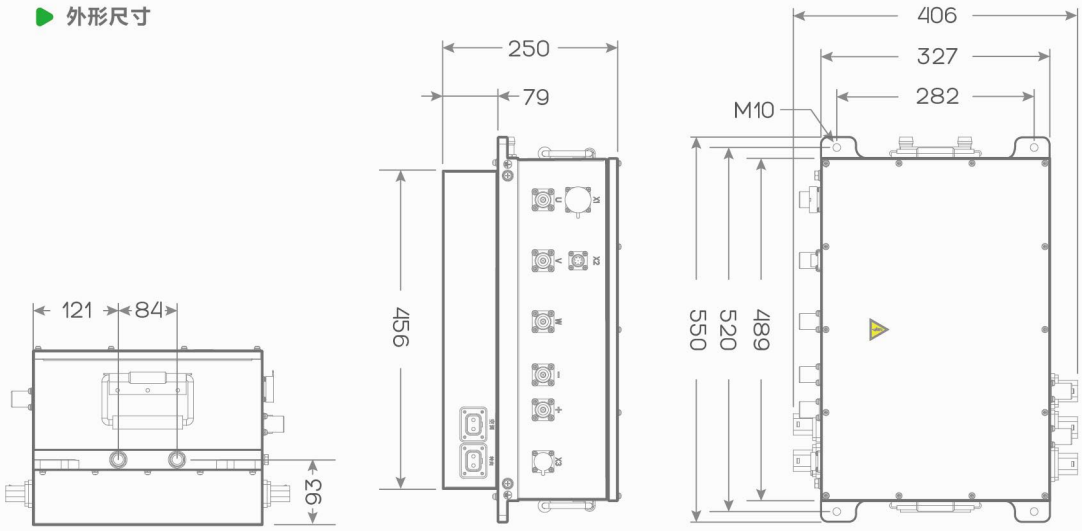

*单位：mm

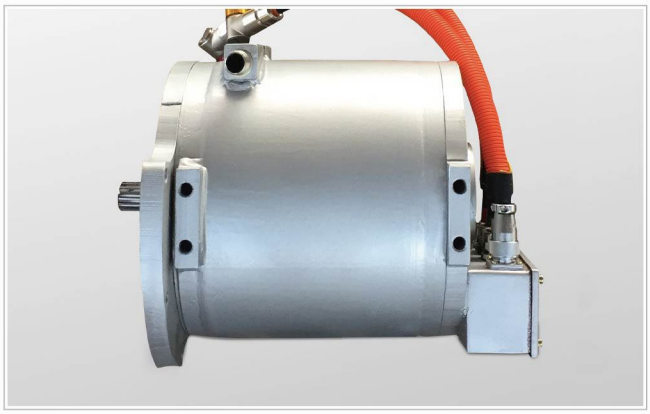

适配电机

永磁同步电机

限于篇幅，样本中多合一驱动组合产品适配电机仅列举主驱动电机参数，其他内容请咨询GTAKE。

额定电流	A	124	额定电压	VAC	155
峰值电流	A	240	额定转速	r/min	3000
额定功率	kW	30	峰值转速	r/min	9000
峰值功率	kW	75	绝缘等级	/	H
额定扭矩	N·m	95	防护等级	/	IP67
峰值扭矩	N·m	240	重量	kg	64

*更多选型及资讯，请联系GTAKE。

适用于乘用车E70车型

*控制器组合方案（4合1）：主驱+AC/DC+DC/DC+高压配电

适用于乘用车E70车型

控制器组合产品（4合1）

HB100-2Z75W-E

KTZ34X38SXXE

主驱参数

额定功率	kW	75	输出频率范围	Hz	0~600
峰值功率	kW	113	效率	%	98
额定电流	A	253	工作环境温度	℃	-20~65
峰值电流	A	380	重 量	kg	30
输入电压范围	VDC	200~450	冷却方式	/	水冷
输出电压范围	VAC	0~220	防护等级	/	IP54

DC/DC参数

额定功率	kW	1	额定输入电压	VDC	380
峰值功率	kW	1.2	输入电压范围	VDC	200~760
额定电流	A	72	额定输出电压	VDC	14
峰值电流	A	86±10	工作环境温度	℃	-20~65
输出电流范围	A	0~72	效率	%	≥96
输出过压	VDC				16-18VDC 关机锁死
输出欠压	VDC				9.5-10.5VDC 关机保护，可自动恢复

高压配电参数

慢充直流供电	峰值<32A	保险 32A
DC/DC直流供电	峰值<20A	保险 20A
空调直流供电	峰值<32A	保险 32A
PTC直流供电	峰值<32A	保险 32A

AC/DC参数

额定功率	kW	3.3	输入电压范围	VAC	85~265
输出电压	VDC	260~430	输入额定电压	VAC	100~240
输出辅路电压	VDC	11.5~12.5	输入电压频率	Hz	45~65
输出电流	A	0~8.25	输入欠压保护	VAC	75~80
输出辅路电流	A	0~4.2	输入过压保护	VAC	275~285
输出过压	VDC				445-450VDC 锁死
输出欠压	VDC				235-255VDC 打嗝保护

*更多选型及资讯，请联系GTAKE。

适用于乘用车E70车型

控制器组合产品（4合1）

DIMENSION

外形尺寸

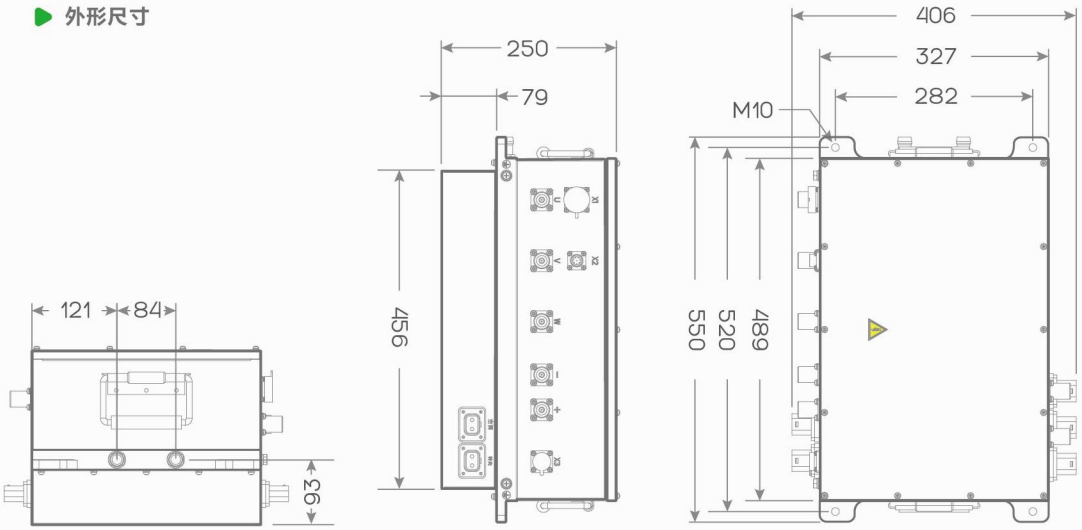

*单位：mm

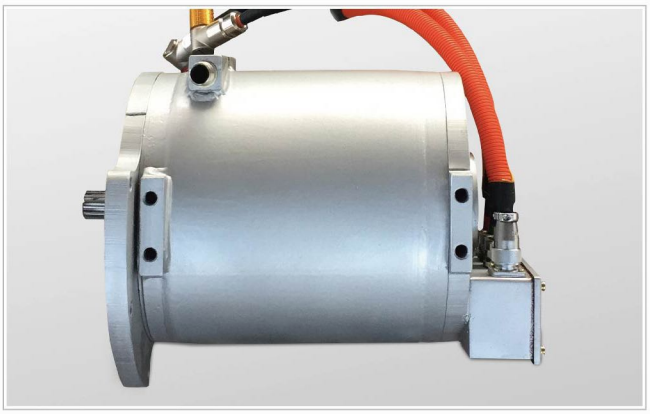

适配电机

永磁同步电机

限于篇幅，样本中多合一驱动组合产品适配电机仅列举主驱动电机参数，其他内容请咨询GTAKE。

额定电流	A	162	额定电压	VAC	180
峰值电流	A	340	额定转速	r/min	3000
额定功率	kW	45	峰值转速	r/min	9000
峰值功率	kW	90	绝缘等级	/	H
额定扭矩	N·m	143	防护等级	/	IP67
峰值扭矩	N·m	300	重量	kg	75

*更多选型及资讯，请联系GTAKE。

适用于乘用车风光360车型

*更多选型及资讯，请联系GTAKE。

适用于乘用车风光360车型

HB100-2Z45W KTZ34X26SXX

基本参数

额定功率	kW	45	输出频率范围	Hz	0~600
峰值功率	kW	68	效率	%	98
额定电流	A	176	工作环境温度	℃	-20~65
峰值电流	A	264	重 量	kg	18
输入电压范围	VDC	200~450	冷却方式	/	水冷
输出电压范围	VAC	0~220	防护等级	/	IP67

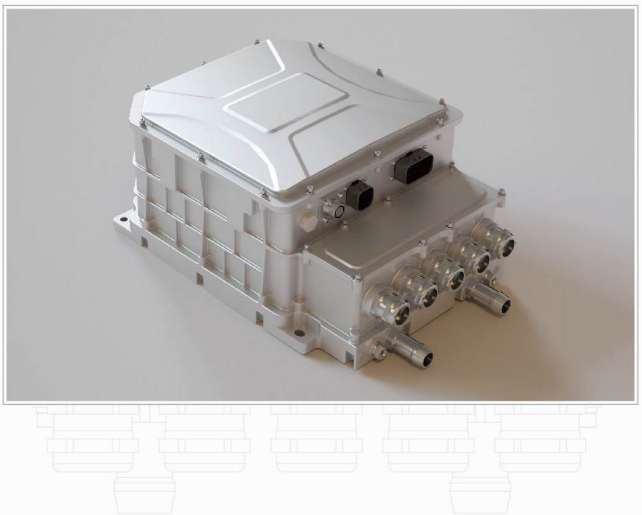

适配电机

永磁同步电机

额定电流	A	95	额定电压	VAC	200
峰值电流	A	260	额定转速	r/min	3600
额定功率	kW	40	峰值转速	r/min	8900
峰值功率	kW	80	绝缘等级	/	H
额定扭矩	N·m	106	防护等级	/	IP67
峰值扭矩	N·m	260	重量	kg	67

外形尺寸

*单位：mm

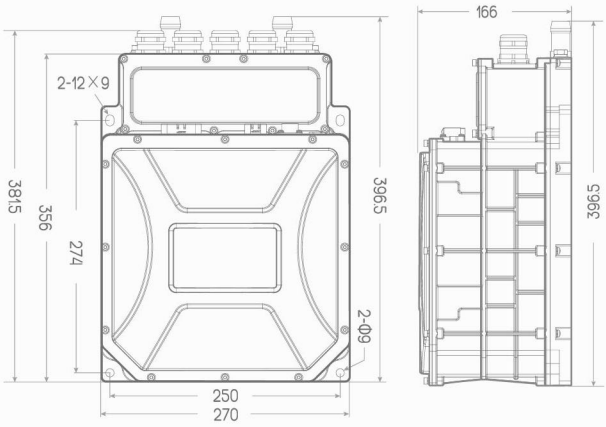

*更多选型及资讯，请联系GTAKE。

Solutions
解决方案

ES/EA系列

低速车电机控制器产品

可适配**低速电动车车型**，其中EA机型兼容异步电机，ES机型兼容同步电机，详询GTAKE。

ES/EA系列

ES/EA系列为GTAKE根据低速电动车车型特点所研发的高性能电动汽车电机控制器，其具备优异驱动能力；多种专用功能，可满足“双100”标准，极大提升能量转化效率及安全性，改善驾乘体验。

- EA 异步电机适用
- ES 同步电机适用
- ES/EA 均兼容光电编码器、旋转变压器
- ES/EA 均支持高压供电、低压供电

500A	IP65	98%
峰值电流	防护等级	系统效率

*单位: mm

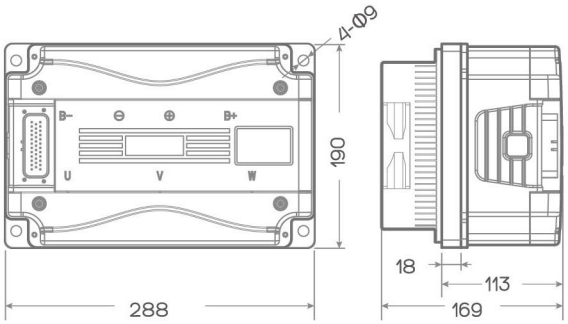

ES/EA系列

适用于低速电动车车型

KYS

EA07M50FA

KYS07M50FA00

额定功率	kW	15	输出频率范围	Hz	0~600
峰值功率	kW	30	工作环境温度	℃	-30~55
额定电流	A	250	重 量	kg	5
峰值电流	A	500(2min)	冷却方式	/	风冷
输入电压范围	VDC	50~90	兼容电机类型	/	异步
输出电压范围	VAC	35~64(RMS)	编码器类型	/	光电编码器

EA11M50FA

KYS11M50FA00

额定功率	kW	20	输出频率范围	Hz	0~600
峰值功率	kW	40	工作环境温度	℃	-30~55
额定电流	A	230	重 量	kg	5
峰值电流	A	500(2min)	冷却方式	/	风冷
输入电压范围	VDC	80~135	兼容电机类型	/	异步
输出电压范围	VAC	56~95(RMS)	编码器类型	/	光电编码器

EA14M50FA

KYS14M50FA00

额定功率	kW	20	输出频率范围	Hz	0~600
峰值功率	kW	40	工作环境温度	℃	-30~55
额定电流	A	150	重 量	kg	5
峰值电流	A	500(2min)	冷却方式	/	风冷
输入电压范围	VDC	105~180	兼容电机类型	/	异步
输出电压范围	VAC	74~127(RMS)	编码器类型	/	光电编码器

Solutions
解决方案

ES/EA系列

适用于低速电动车车型

KYS

EA07M50FB

KYS07M50FB00

额定功率	kW	15	输出频率范围	Hz	0~600
峰值功率	kW	30	工作环境温度	℃	-30~55
额定电流	A	250	重 量	kg	5
峰值电流	A	500(2min)	冷却方式	/	风冷
输入电压范围	VDC	50~90	兼容电机类型	/	异步
输出电压范围	VAC	35~64(RMS)	编码器类型	/	光电编码器

EA11M50FB

KYS11M50FB00

额定功率	kW	20	输出频率范围	Hz	0~600
峰值功率	kW	40	工作环境温度	℃	-30~55
额定电流	A	230	重 量	kg	5
峰值电流	A	500(2min)	冷却方式	/	风冷
输入电压范围	VDC	80~135	兼容电机类型	/	异步
输出电压范围	VAC	56~95(RMS)	编码器类型	/	光电编码器

EA14M50FB

KYS14M50FB00

额定功率	kW	20	输出频率范围	Hz	0~600
峰值功率	kW	40	工作环境温度	℃	-30~55
额定电流	A	150	重 量	kg	5
峰值电流	A	500(2min)	冷却方式	/	风冷
输入电压范围	VDC	105~180	兼容电机类型	/	异步
输出电压范围	VAC	74~127(RMS)	编码器类型	/	光电编码器

ES/EA系列

适用于低速电动车车型

KTZ

KTZ07X50FA00

ES07X50FA

额定功率	kW	15	输出频率范围	Hz	0~600
峰值功率	kW	30	工作环境温度	℃	-30~55
额定电流	A	250	重 量	kg	5
峰值电流	A	500(2min)	冷却方式	/	风冷
输入电压范围	VDC	50~90	兼容电机类型	/	同步
输出电压范围	VAC	35~64(RMS)	编码器类型	/	旋转变压器

KTZ11X50FA00

ES11X50FA

额定功率	kW	20	输出频率范围	Hz	0~600
峰值功率	kW	40	工作环境温度	℃	-30~55
额定电流	A	230	重 量	kg	5
峰值电流	A	500(2min)	冷却方式	/	风冷
输入电压范围	VDC	80~135	兼容电机类型	/	同步
输出电压范围	VAC	56~95(RMS)	编码器类型	/	旋转变压器

KTZ14X50FA00

ES14X50FA

额定功率	kW	20	输出频率范围	Hz	0~600
峰值功率	kW	40	工作环境温度	℃	-30~55
额定电流	A	150	重 量	kg	5
峰值电流	A	500(2min)	冷却方式	/	风冷
输入电压范围	VDC	105~180	兼容电机类型	/	同步
输出电压范围	VAC	74~127(RMS)	编码器类型	/	旋转变压器

Solutions
解决方案

ES/EA系列

适用于低速电动车车型

KTZ

ES07X50FB

KTZ07X50FB00

额定功率	kW	15	输出频率范围	Hz	0~600
峰值功率	kW	30	工作环境温度	℃	-30~55
额定电流	A	250	重 量	kg	5
峰值电流	A	500(2min)	冷却方式	/	风冷
输入电压范围	VDC	50~90	兼容电机类型	/	同步
输出电压范围	VAC	35~64(RMS)	编码器类型	/	旋转变压器

ES11X50FB

KTZ11X50FB00

额定功率	kW	20	输出频率范围	Hz	0~600
峰值功率	kW	40	工作环境温度	℃	-30~55
额定电流	A	230	重 量	kg	5
峰值电流	A	500(2min)	冷却方式	/	风冷
输入电压范围	VDC	80~135	兼容电机类型	/	同步
输出电压范围	VAC	56~95(RMS)	编码器类型	/	旋转变压器

ES14X50FB

KTZ14X50FB00

额定功率	kW	20	输出频率范围	Hz	0~600
峰值功率	kW	40	工作环境温度	℃	-30~55
额定电流	A	150	重 量	kg	5
峰值电流	A	500(2min)	冷却方式	/	风冷
输入电压范围	VDC	105~180	兼容电机类型	/	同步
输出电压范围	VAC	74~127(RMS)	编码器类型	/	旋转变压器

HB200系列

电动车辅件产品

可适配**纯电动汽车转向助力泵**、**气泵**等，根据功能需求不同，分为单体、多合一（2合1、3合1、4合1等）型号，详询GTAKE。

HB200系列

HB200系列用于辅助驱动，根据型号不同，可分别进行单体控制、二合一控制、三合一控制、四合一控制等，具体信息，请咨询GTAKE。

单体控制器 HB200-2Z3.7B

DC/AC 参数

额定功率	kW	3.7	输出频率范围	Hz	0~300
峰值功率	kW	5.5	效率	%	98
额定电流	A	16.5	工作环境温度	℃	-20~65
峰值电流	A	24.5	重 量	kg	4
输入电压范围	VDC	200~450	冷却方式	/	风冷
输出电压范围	VAC	0~220	防护等级	/	IP54

单体控制器 HB200-4Z5.5B

DC/AC 参数

额定功率	kW	5.5	输出频率范围	Hz	0~600
峰值功率	kW	7.5	效率	%	98
额定电流	A	13	工作环境温度	℃	-20~65
峰值电流	A	17	重 量	kg	4
输入电压范围	VDC	400~800	冷却方式	/	风冷
输出电压范围	VAC	0~380	防护等级	/	IP54

*单位: mm

*单位: mm

二合一控制器 HB200-4Z5.5B-B

转向助力泵（打气泵）控制器DC/AC参数*1

额定功率	kW	5.5	输出频率范围	Hz	0~600
峰值功率	kW	7.5	效率	%	98
额定电流	A	13	工作环境温度	℃	-20~65
峰值电流	A	17	重 量	kg	8
输入电压范围	VDC	400~800	冷却方式	/	风冷
输出电压范围	VAC	0~380	防护等级	/	IP54

三合一控制器 HB200-4Z5.5B-E

转向助力泵（打气泵）控制器DC/AC参数*1

额定功率	kW	5.5	输出频率范围	Hz	0~300
峰值功率	kW	7.5	效率	%	98
额定电流	A	13	工作环境温度	℃	-20~65
峰值电流	A	17	重 量	kg	21
输入电压范围	VDC	400~800	冷却方式	/	风冷
输出电压范围	VAC	0~380	防护等级	/	IP54

DC/DC 参数

额定功率	kW	3	额定输入电压	VDC	540
峰值功率	kW	3.3	输入电压范围	VDC	200~795
额定电流	A	110	额定输出电压	VDC	27.5
峰值电流	A	130±10	工作环境温度	℃	-20~65
输出电流范围	A	0-110	效率	%	≥96
输出过压	VDC	31-33VDC 关机锁死			
输出欠压	VDC	17.5-18.5VDC 关机保护，可自动恢复			

*1: 打气泵控制器参数与转向泵助力控制器参数相同　*多合一机型均可定制，详询GTAKE

HB200系列

3IN1

三合一：转向助力泵+打气泵+DC/DC

*单位: mm

三合一控制器 HB200-4Z5.5WB-D

转向助力泵（打气泵）控制器DC/AC参数*1

额定功率	kW	5.5	输出频率范围	Hz	0~300
峰值功率	kW	7.5	效率	%	98
额定电流	A	13	工作环境温度	℃	-20~65
峰值电流	A	17	重 量	kg	17
输入电压范围	VDC	400~800	冷却方式	/	水冷
输出电压范围	VAC	0~380	防护等级	/	IP54

DC/DC 参数

额定功率	kW	3	额定输入电压	VDC	540
峰值功率	kW	3.3	输入电压范围	VDC	200~795
额定电流	A	110	额定输出电压	VDC	27.5
峰值电流	A	130±10	工作环境温度	℃	-20~65
输出电流范围	A	0-110	效率	%	≥96
输出过压	VDC		31-33VDC 关机锁死		
输出欠压	VDC		17.5-18.5VDC 关机保护，可自动恢复		

3IN1

三合一：转向助力泵+DC/DC+高压配电

三合一控制器 HB200-2Z3.7WB

转向助力泵控制器DC/AC参数

额定功率	kW	3.7	输出频率范围	Hz	0~300
峰值功率	kW	5.5	效率	%	98
额定电流	A	16.5	工作环境温度	℃	-20~65
峰值电流	A	24.5	重 量	kg	25
输入电压范围	VDC	200~450	冷却方式	/	水冷
输出电压范围	VAC	0~220	防护等级	/	IP54

DC/DC 参数

额定功率	kW	2	额定输入电压	VDC	340
峰值功率	kW	2.3	输入电压范围	VDC	200~445
额定电流	A	143	额定输出电压	VDC	14
峰值电流	A	165±10	工作环境温度	℃	-20~65
输出电流范围	A	0-143	效率	%	≥96
输出过压	VDC		16-18VDC 关机锁死		
输出欠压	VDC		9.5-10.5VDC 关机保护，可自动恢复		

*1: 打气泵控制器参数与转向泵助力控制器参数相同　*多合一机型均可定制，详询GTAKE

HB200系列

三合一控制器 HB200-4Z5.5WB-C

3IN1

三合一：转向助力泵+DC/DC+高压配电

*单位: mm

转向助力泵控制器DC/AC参数

额定功率	kW	5.5	输出频率范围	Hz	0~300
峰值功率	kW	7.5	效率	%	98
额定电流	A	13	工作环境温度	℃	-20~65
峰值电流	A	17	重 量	kg	25
输入电压范围	VDC	400~800	冷却方式	/	水冷
输出电压范围	VAC	0~380	防护等级	/	IP54

DC/DC 参数

额定功率	kW	2	额定输入电压	VDC	540
峰值功率	kW	2.3	输入电压范围	VDC	200~795
额定电流	A	143	额定输出电压	VDC	14
峰值电流	A	165±10	工作环境温度	℃	-20~65
输出电流范围	A	0-143	效率	%	≥96
输出过压	VDC	16-18VDC 关机锁死			
输出欠压	VDC	9.5-10.5VDC 关机保护，可自动恢复			

四合一控制器 HB200-4Z5.5WB-M

4IN1

四合一：转向助力泵+打气泵+DC/DC+高压配电

转向助力泵（打气泵）控制器DC/AC参数*1

额定功率	kW	5.5	输出频率范围	Hz	0~300
峰值功率	kW	7.5	效率	%	98
额定电流	A	13	工作环境温度	℃	-20~65
峰值电流	A	17	重 量	kg	21
输入电压范围	VDC	400~800	冷却方式	/	水冷
输出电压范围	VAC	0~380	防护等级	/	IP54

DC/DC 参数

额定功率	kW	3	额定输入电压	VDC	540
峰值功率	kW	3.3	输入电压范围	VDC	200~795
额定电流	A	110	额定输出电压	VDC	27.5
峰值电流	A	130±10	工作环境温度	℃	-20~65
输出电流范围	A	0-110	效率	%	≥96
输出过压	VDC	31-33VDC 关机锁死			
输出欠压	VDC	17.5-18.5VDC 关机保护，可自动恢复			

*1: 打气泵控制器参数与转向泵助力控制器参数相同　*多合一机型均可定制，详询GTAKE

Authentication

权威认证

GTAKE新能源汽车电机控制器

均已通过权威认证机构严格测试，以下为报告节选

TÜV南德认证

*更多信息请联系GTAKE获取

CERTIFICATE

The Certification Body of TÜV SÜD Management Service GmbH certifies that

Shenzhen Gtake Drive Technology Co., Ltd.
1, 8~9/F, Building 10, Zhong-yun-tai Industrial Park, Song Bai Road, Shi Yan Town, Bao'an District Shenzhen City, Guangdong Province, P.R. China
Post Code: 518108

has established and applies a Quality Management System for

ISO/TS 16949:2009

An audit was performed, Report No. 707025698
Proof has been furnished that the requirements according to

ISO/TS 16949:2009
Third Edition 2009-06-15

are fulfilled.
Issue date: 2014-06-26
Expiry date: 2017-06-25
Certificate Registration No.: 12 111 48197 TMS
IATF Certificate No.: 0187404
Part of the certificate is an appendix.

Product Compliance Management
Munich, 2014-06-30

Page 1 of 2

TÜV SÜD Management Service GmbH • Zertifizierungsstelle • Ridlerstraße 65 • 80339 München • Germany

CERTIFICATE

The Certification Body of TÜV SÜD Management Service GmbH certifies that

Shenzhen Gtake Drive Technology Co., Ltd.
1, 8~9/F, Building 10, Zhong-yun-tai Industrial Park, Song Bai Road, Shi Yan Town, Bao'an District Shenzhen City, Guangdong Province, P.R. China
Post Code: 518108

Scope of application:
Design, Manufacturing and Sales of Vehicle Motor Controllers for Automobile

Jiangsu Gtake Electric Co., Ltd.
6/F, Building 1, No. 59 Nantong Science Park, Chong'an District Nantong City, Jiangsu Province, P.R. China
Post Code: 226371

ISO 9001:2008

Scope of application:
Sales of Vehicle Motor Controllers for Automobile

has established and applies a Quality Management System for

An audit was performed, Report No. 707025698.
Proof has been furnished that the requirements according to

ISO 9001:2008

are fulfilled. The certificate is valid from 2014-06-26 until 2017-06-25.
Certificate Registration No. 12 100 48187 TMS

Product Compliance Management
Munich, 2014-06-30

DAkkS

TÜV SÜD Management Service GmbH • Zertifizierungsstelle • Ridlerstraße 65 • 80339 München • Germany

国家机动车

质量监督检测中心（重庆）

- 耐压测试
- 超速测试
- 波动测试
- 盐雾试验
- 振荡测试
- 防护测试
- 可靠性测试
- ……

*详细报告请联系GTAKE获取

CNAS LOGOGO

报告编号：Q013E21189421

检 验 报 告

电动汽车驱动电机及控制器

HB100 实验报告

产品名称：电动汽车驱动电机及控制器
产品型号：电机：QYS100-6/400 控制器：HB100
受检单位：江苏吉泰科电气股份有限公司
检验类别：强制性检验

国家机动车质量监督检验中心（重庆）

国家机动车质量监督检验中心（重庆）

报告编号：Q013E21189421

检 验 报 告

共 12 页第 1 页

样品名称	电动汽车驱动电机及控制器	商 标	----------
型号规格	电机：QYS100-6/400 控制器：HB100	检验类别	强制性检验
送检单位	中国汽车工程研究院股份有限公司 电动汽车工程技术研究中心	生产单位	江苏吉泰科电气股份有限公司
送 样 者	邓鹏毅	送样日期	2013 年 5 月 4 日
样品数量	1 套	生产日期	------
检验依据	GB/T 18488.1-2006《电动汽车用电机及控制器 第 1 部分：技术条件》 GB/T 18488.2-2006《电动汽车用电机及控制器 第 2 部分：试验方法》	检验项目	见检验报告附表
检验结论	检检验，[illegible]汽车用电机及控制器第 1 部分：技术条件）的相关要求。 签发日期：[illegible]月[illegible]日		
备 注	------		

HB100 实验报告

批准：[illegible] 审核：[illegible] 主检：[illegible]

Authentication

权威认证

GTAKE新能源汽车电机控制器

均已通过权威认证机构严格测试，以下为报告节选

国家机动车

质量监督检测中心（重庆）

94%

系统效率MAX.

*详细报告请联系GTAKE获取

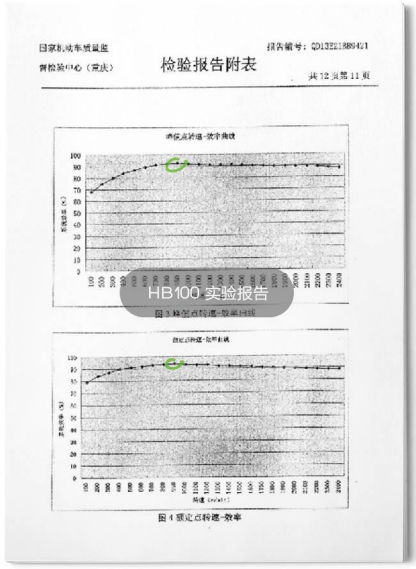

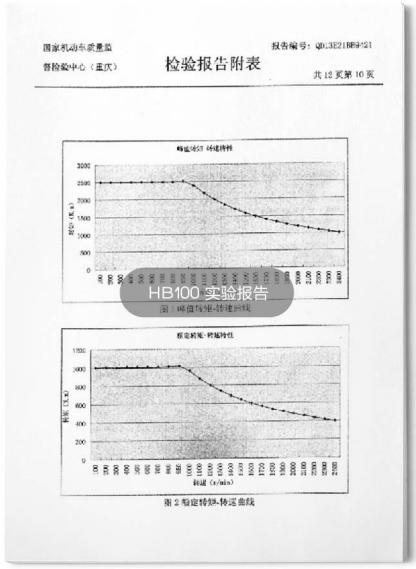

北京理工大学电动车辆

工程技术中心

- 耐压测试
- 超速测试
- 波动测试
- 盐雾试验
- 振荡测试
- 防护测试
- 可靠性测试
- 共计 **23** 项试验

*详细报告请联系GTAKE获取

Authentication

权威认证

GTAKE新能源汽车电机控制器

均已通过权威认证机构严格测试，以下为报告节选

北京理工大学电动车辆工程技术中心

96.2%

系统效率MAX.

*详细报告请联系GTAKE获取

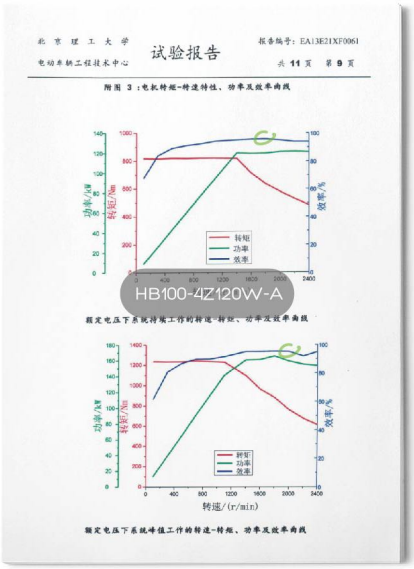

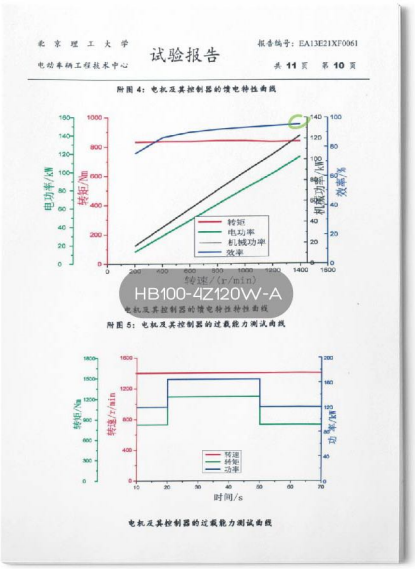

国家机动车产品质量监督检测中心（上海）

- 耐压测试
- 超速测试
- 可靠性测试
- 盐雾试验
- 振荡测试
- 防护测试
- 共计 **54** 项

*本型号适用于皮卡、风光360车型

*定制品，请联系GTAKE获取详情

Authentication

权威认证

GTAKE新能源汽车电机控制器

均已通过权威认证机构严格测试，以下为报告节选

国家机动车产品

质量监督检测中心（上海）

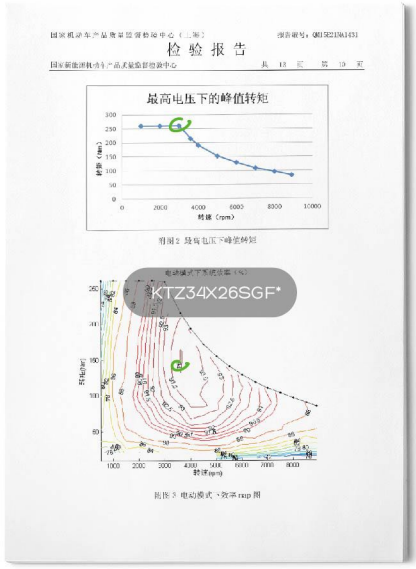

94%

系统效率MAX.

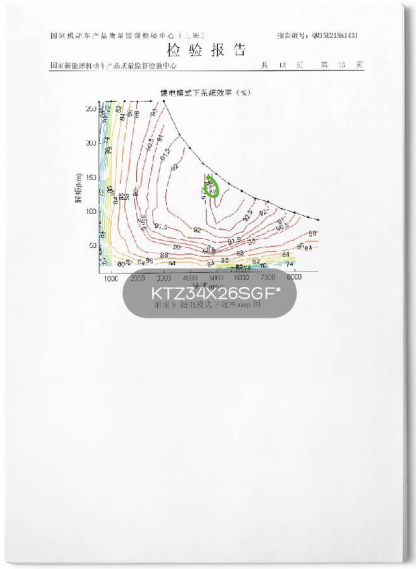

*详细报告请联系GTAKE获取

Authentication

权威认证

GTAKE新能源汽车电机控制器

均已通过权威认证机构严格测试，以下为报告节选

国家机动车产品

质量监督检测中心（上海）

- 耐压测试
- 超速测试
- 可靠性测试
- 盐雾试验
- 振荡测试
- 防护测试
- 共计 **54** 项

*本型号适用于大海狮等车型

*定制品，请联系GTAKE获取详情

检验报告

电动汽车用驱动电机系统

产品名称：KTZ38X41SGK*

驱动电机：KTZ38X41SGK

产品型号：电机控制器：KTZ38X41SGX

受检单位：深圳市宁泰科驱动技术有限公司

检验类别：型制性检验

国家机动车产品质量监督检验中心（上海）

国家新能源机动车产品质量监督检验中心

检验报告

KTZ38X41SGK*

国家机动车产品

质量监督检测中心（上海）

95%

系统效率MAX.

*定制品，请联系GTAKE获取详情

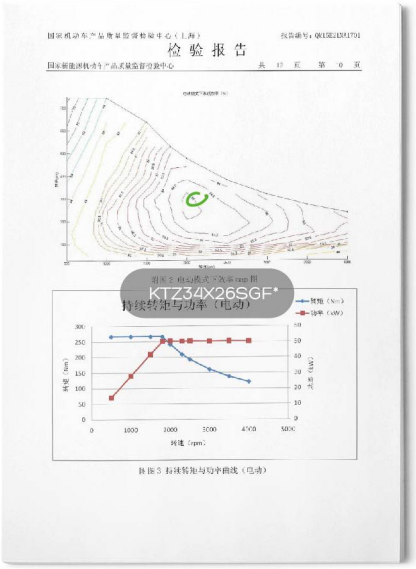

检验报告

KTZ34X26SGF*

持续转矩与功率（电动）

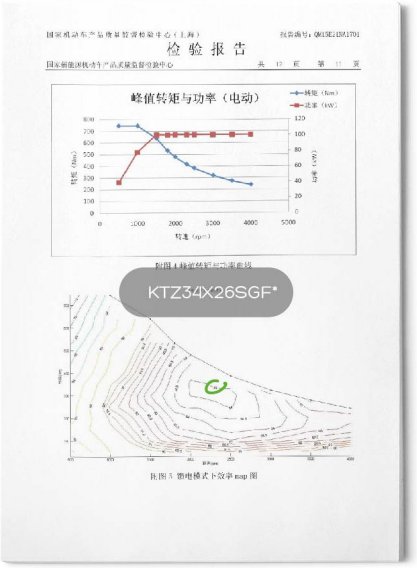

检验报告

峰值转矩与功率（电动）

KTZ34X26SGF*

GTAKE新能源汽车电机控制器
配置极其灵活，用户完全可以根据需要进行选配

HB100 适用于商用车	主驱	2Z45~4Z280	
	主驱+辅件	DC/AC DC/DC AC/DC 高压配电 绝缘检测	
EA/ES 适用于低速车	主驱	EA07*****~EA11***** ES07*****~ES11*****	
HB200 适用于辅件	单辅件 多辅件	DC/AC DC/DC AC/DC 高压配电 绝缘检测	

* GTAKE新能源汽车电机控制器配置极其灵活，用户可以根据需要选择单主驱、单辅件、多辅件或者主驱+辅件等N种组合，GTAKE的技术专家将为您推荐最优化的深度定制化配置。

Think Without Boundary

Service Network

营销网络

公司注册于江苏南通，总部位于深圳

整体营销服务网络已经覆盖全国，现在您就能快速获取我们支持

★ **库存中心** 整机 | 备机 | 备件调拨

● **分支机构** 售前 | 售中 | 售后支持

目前,GTAKE已在国内建立完善的营销服务网络体系

12	2	24
售后联保中心	库存中心	办事分支机构

全国咨询热线 HOTLINE

0755 86392609

GTAKE

Think Without Boundary

www.gtake.com.cn

变频器　新能源汽车电机控制器　伺服驱动器　风电变流器

江苏吉泰科电气股份有限公司
JIANGSU GTAKE ELECTRIC CO., LTD.

深圳市吉泰科驱动技术有限公司
SHENZHEN GTAKE DRIVE TECHNOLOGY CO., LTD.

+86-755-86392609　+86-755-86392625

深圳市宝安区石岩塘头一号路中运泰科技工业园10栋

Building 10, Zhong-yun-tai Industrial Park, Tangtou Road NO.1, Bao'an District, Shenzhen, China, 518108